GERMA
Sondermaschinen- & Vorrichtungsbau

# Referenzen Sondermaschinenbau

**Germa Sondermaschinen- & Vorrichtungsbau GmbH**

Geschäftsführung: Frank Kartes
Gewerbegebiet In Baden 10
66571 Eppelborn-Dirmingen

Telefon: +49 (0) 6827 8008 0
Telefax: +49 (0) 6827 8008 10
E-Mail: info@germa.de

**www.germa.de**

**Schweißvorrichtung Aggregateträger - Batterietechnik**

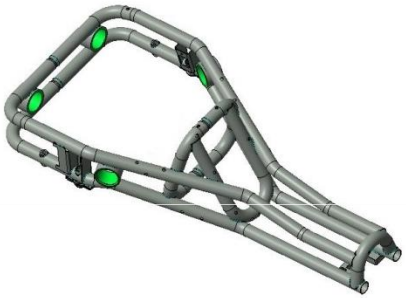

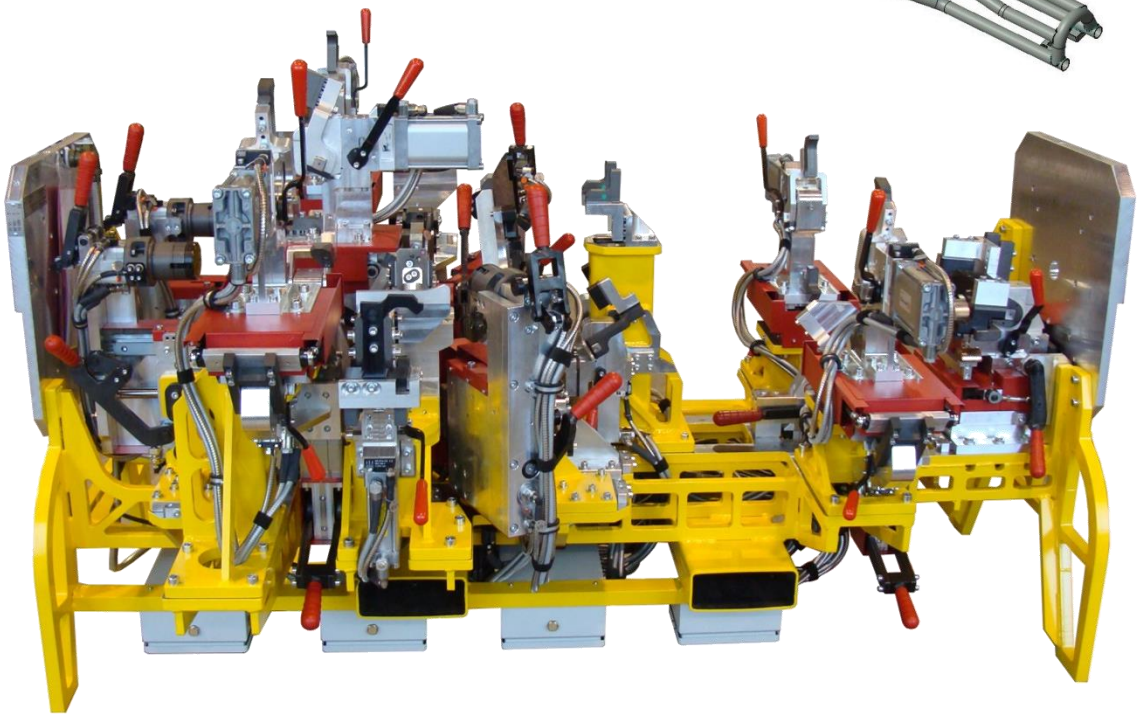

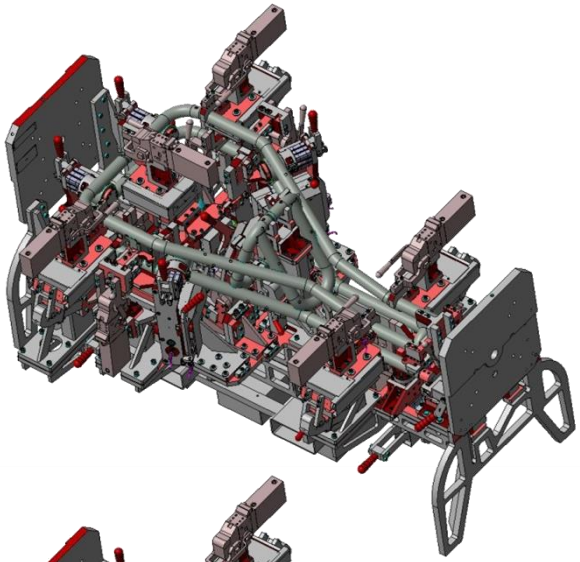

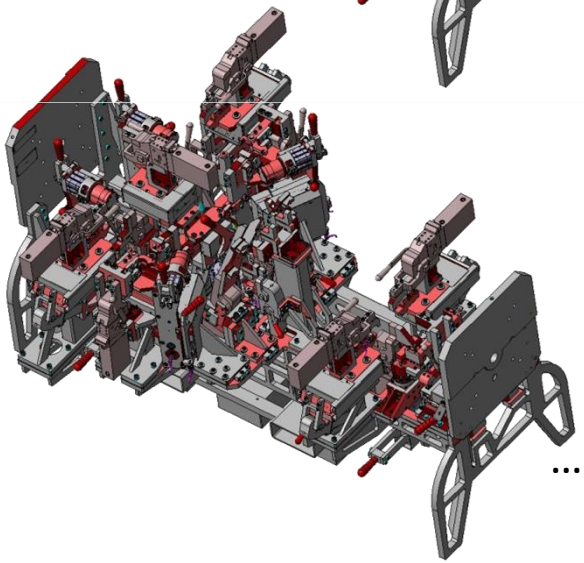

...

GERMA
Sondermaschinen- & Vorrichtungsbau

## Schweißvorrichtung Aggregateträger - Batterietechnik

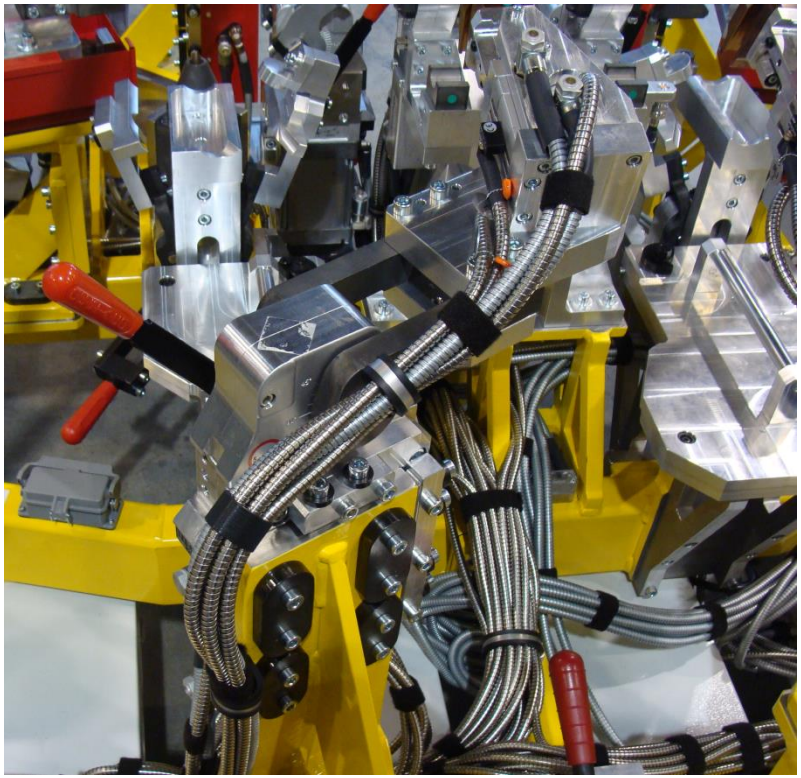

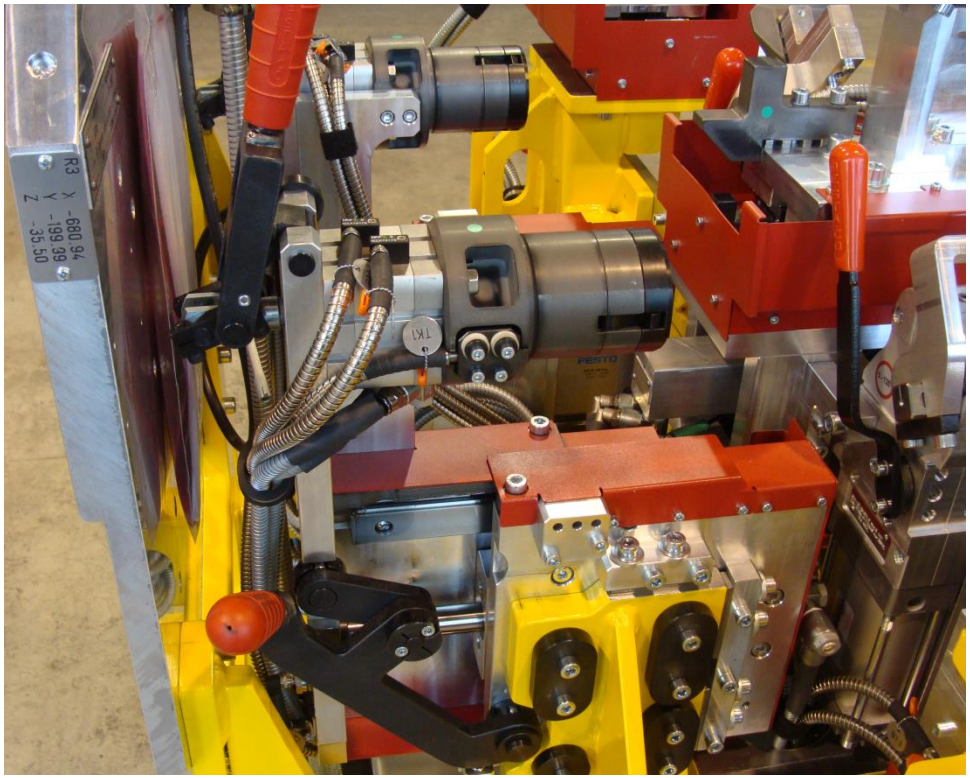


...

## Schweißvorrichtung Fahrerkabine - Gabelstapler

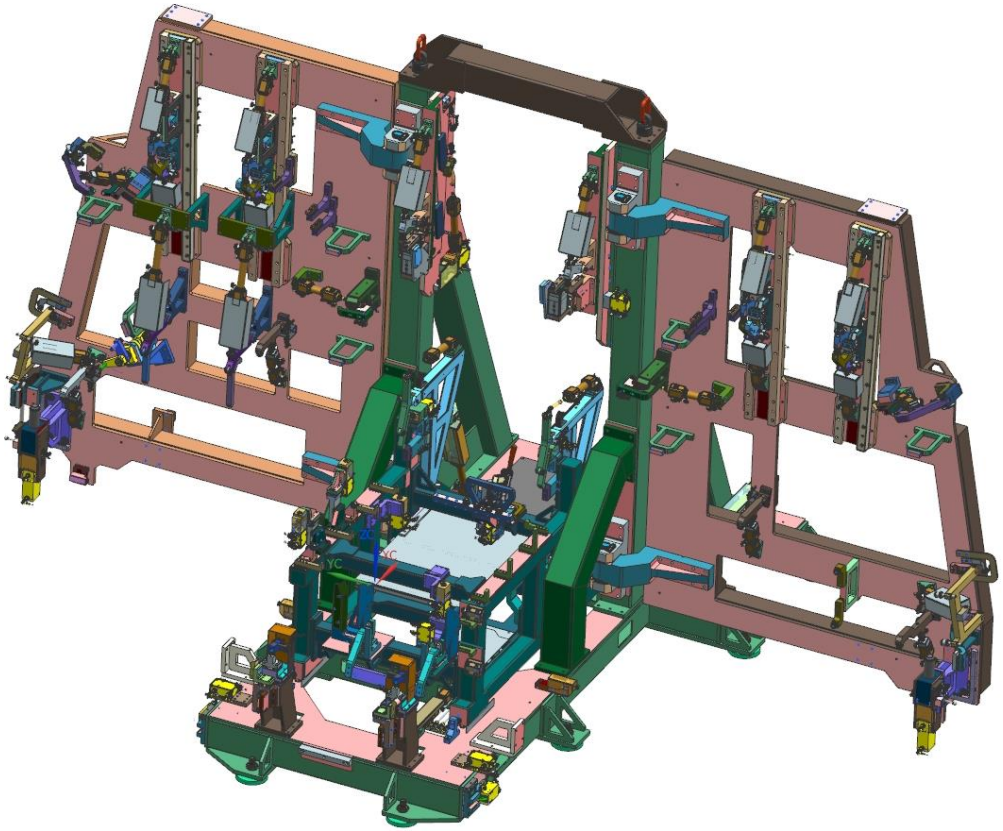

...

# Schweißvorrichtung Fahrerkabine - Gabelstapler

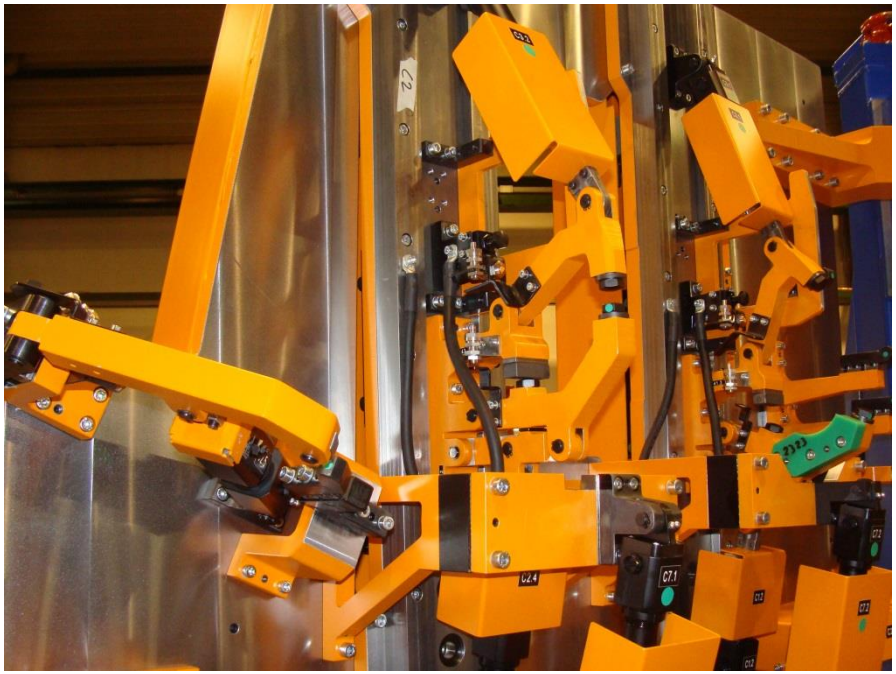

…

…

**Schweißvorrichtung Fahrerkabine - Gabelstapler**

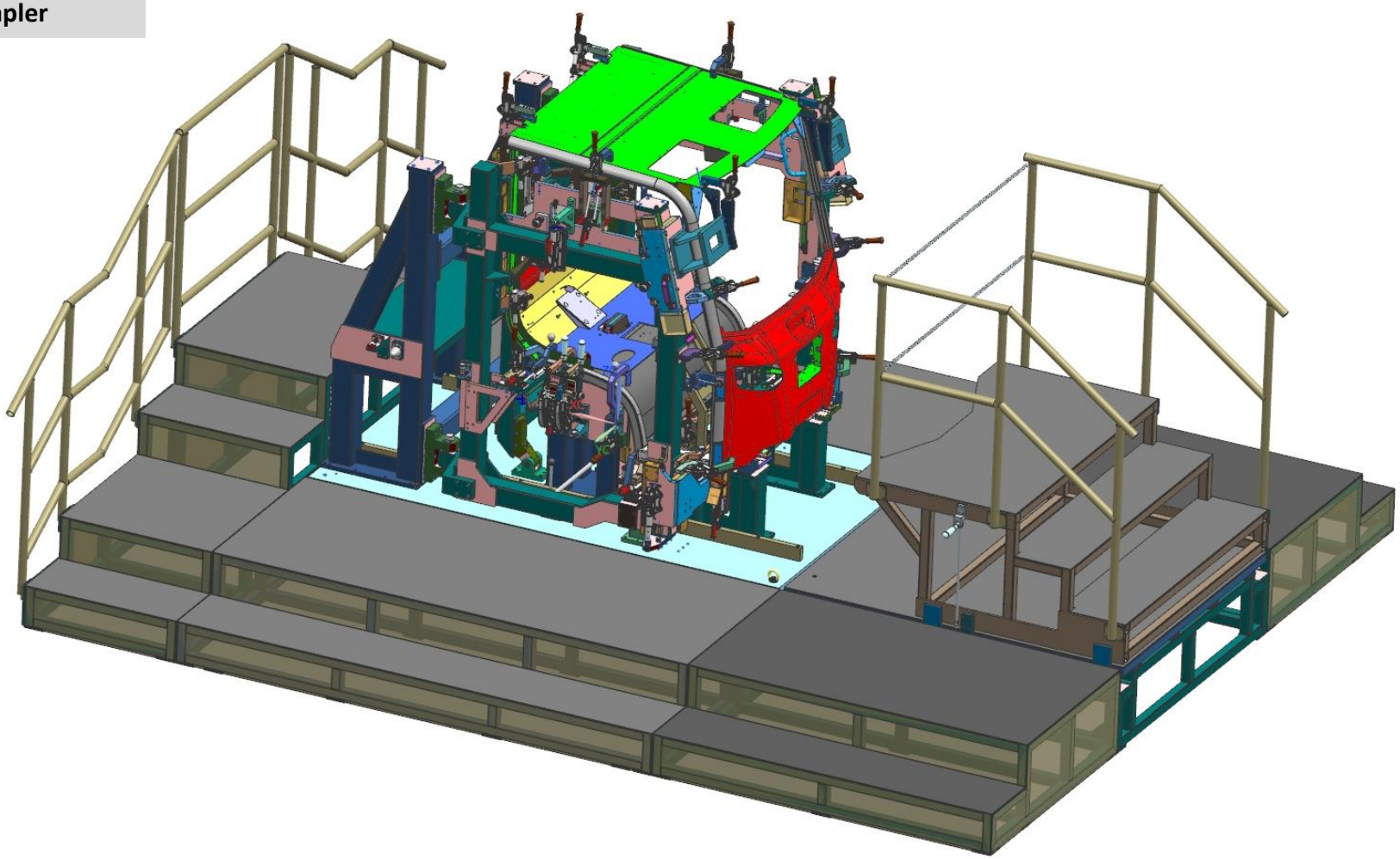

...

## Montagestation Hubarme - Traktor

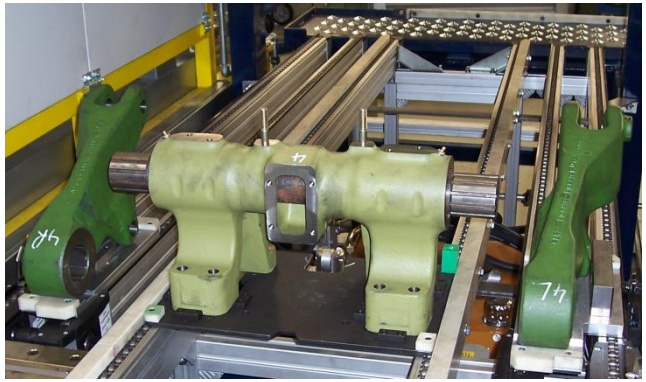

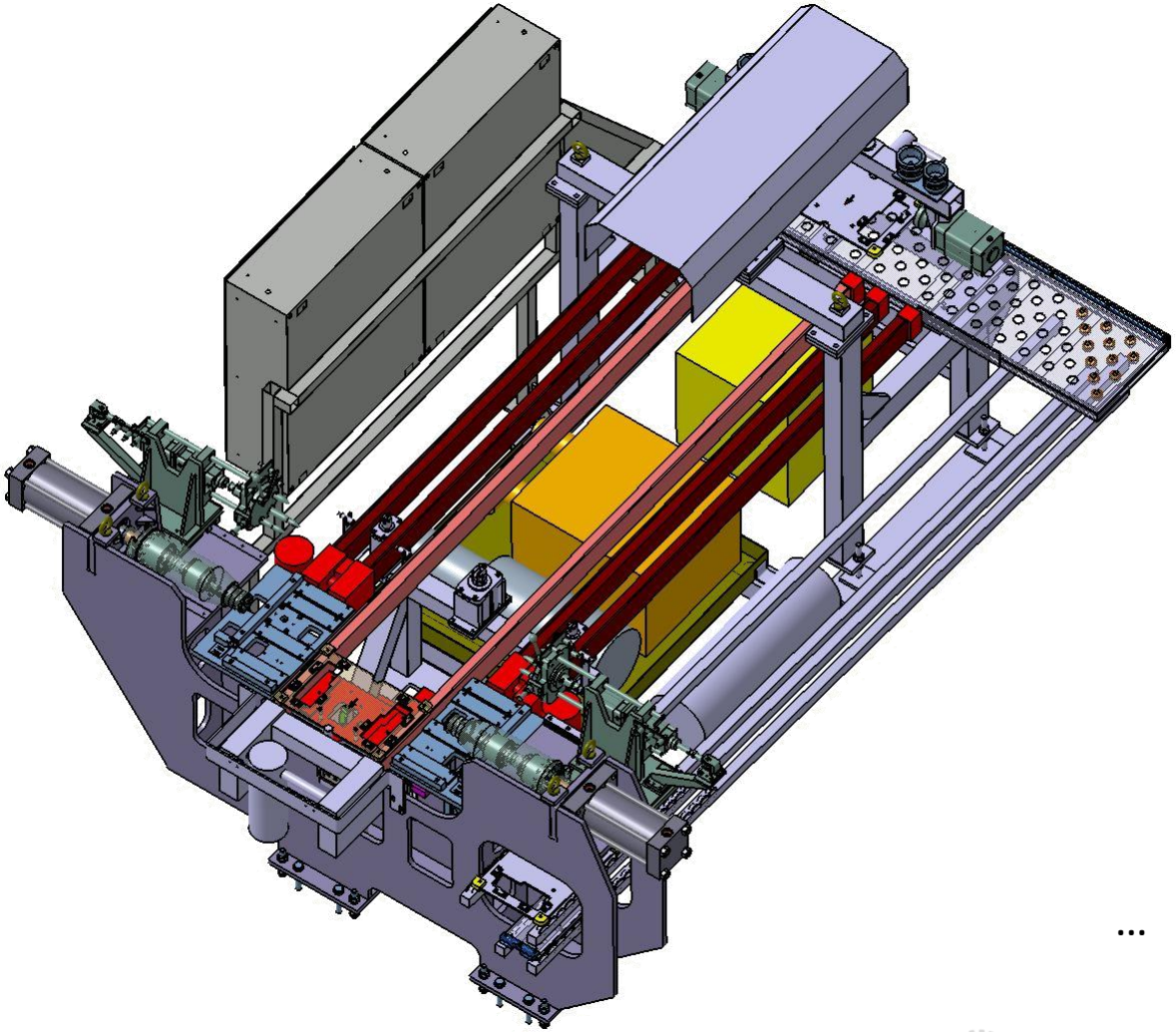

...

## Montagestation Hubarme - Traktor

…

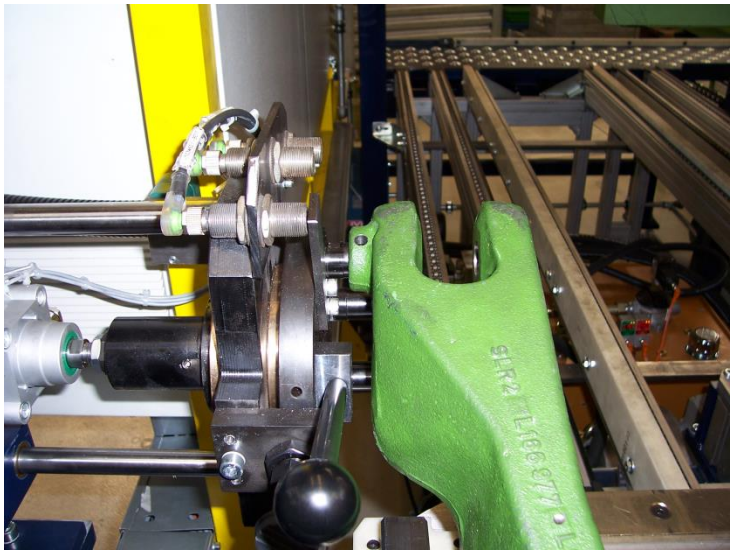

## Schraubstation Netzrücken - Bürostühle

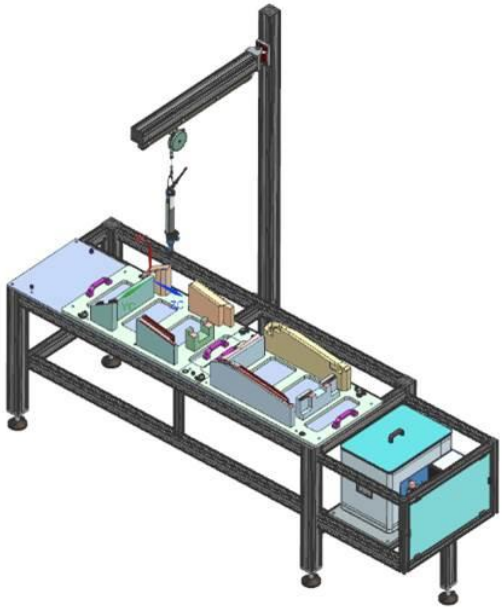

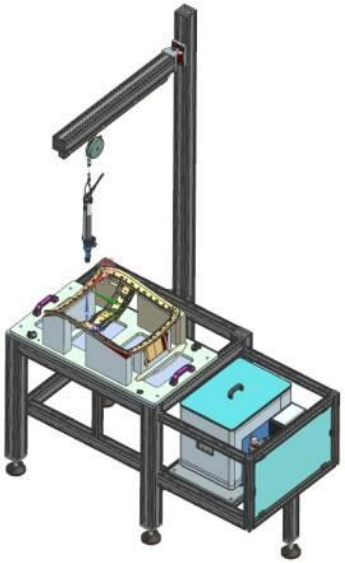

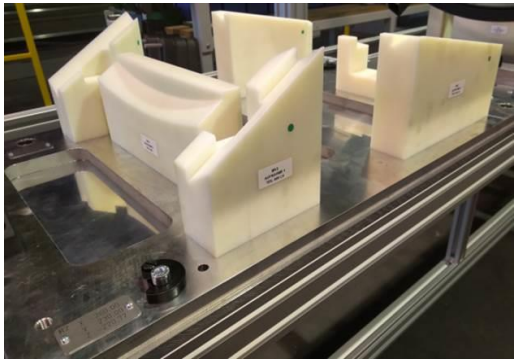

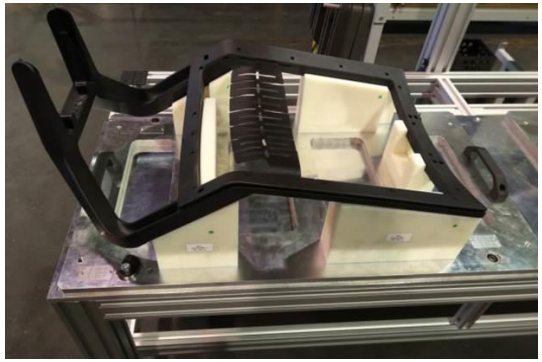

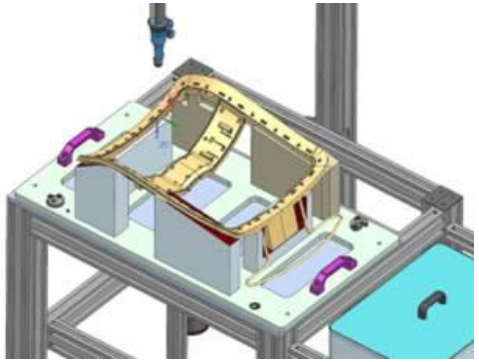

# Glättvorrichtung Stoßschweißwulst - Abdichtungsschlauch

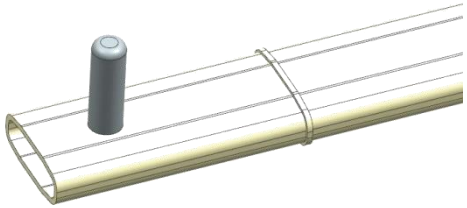

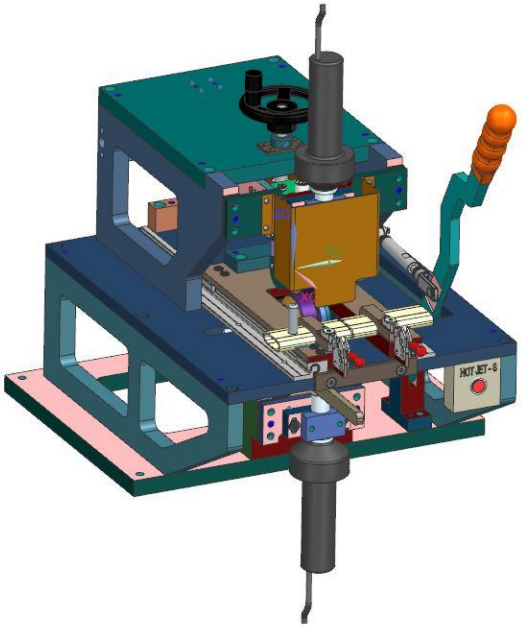


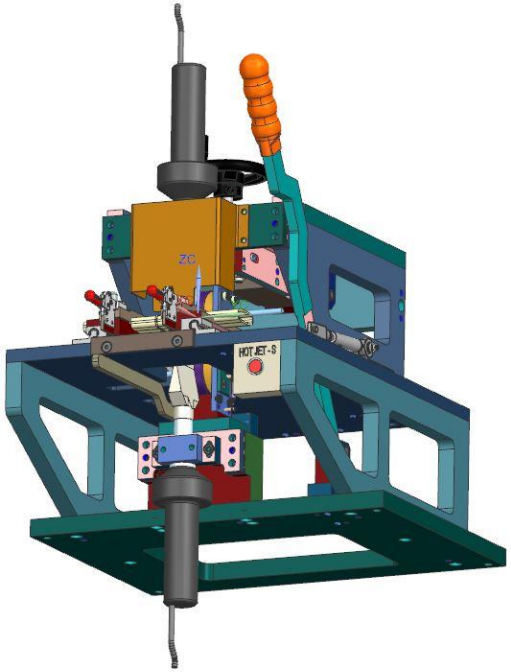


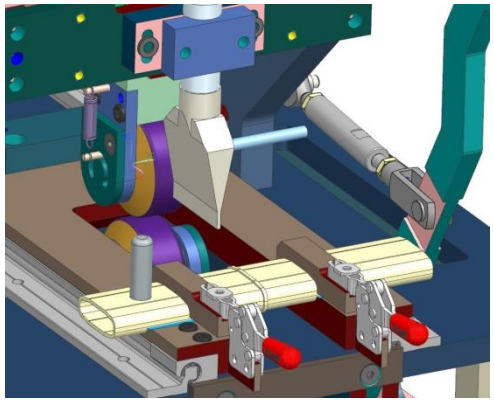

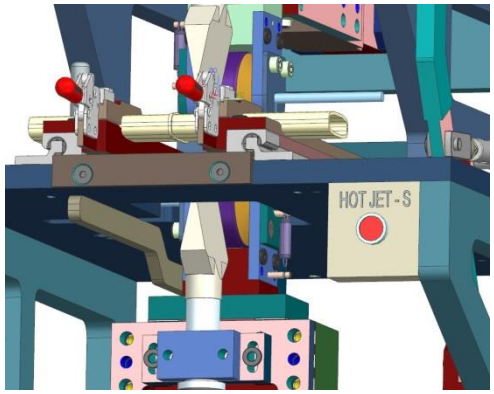


GERMA
Sondermaschinen- & Vorrichtungsbau

## Kontrollvorrichtung Abgaskrümmer

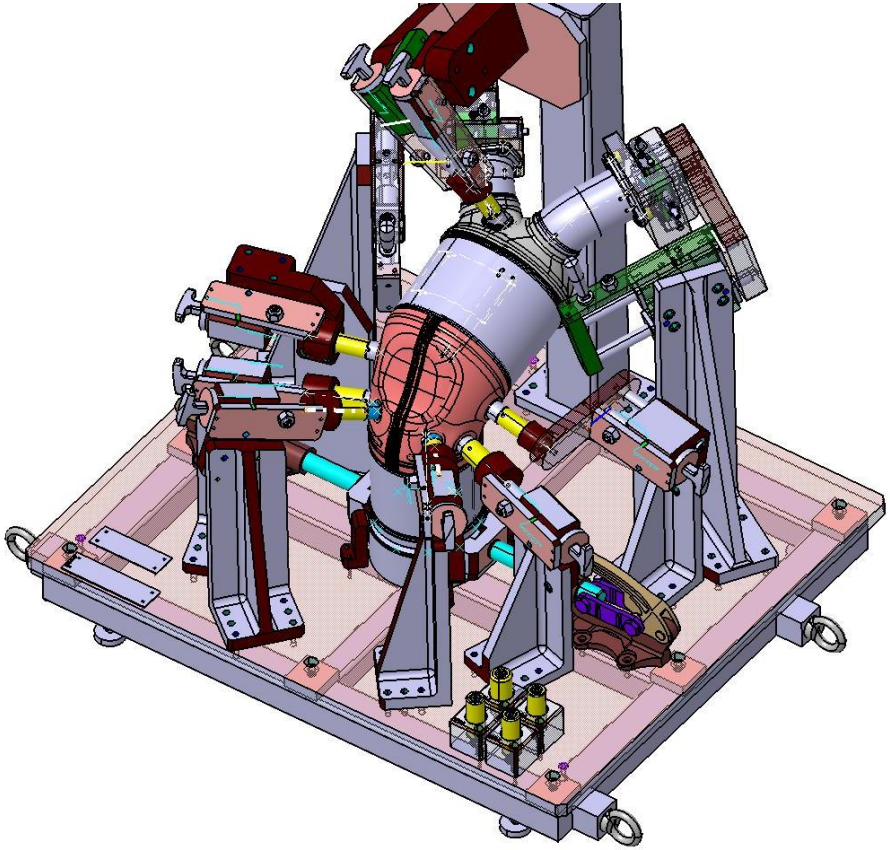

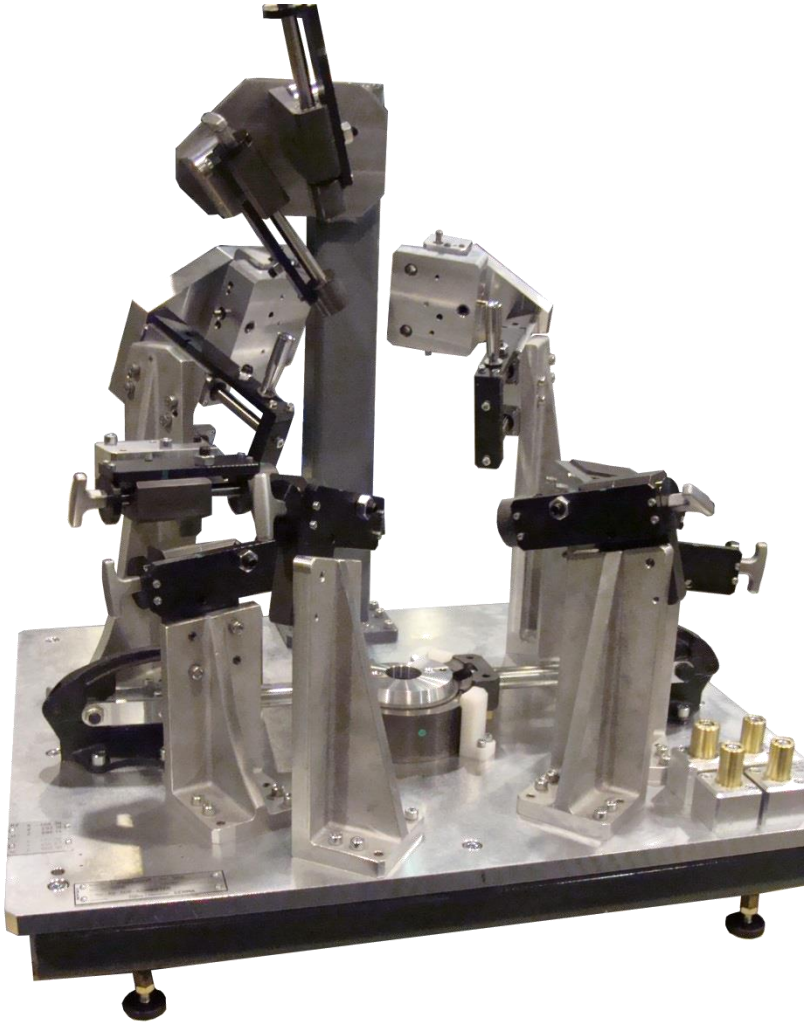

## Kontrollvorrichtung Fahrertür

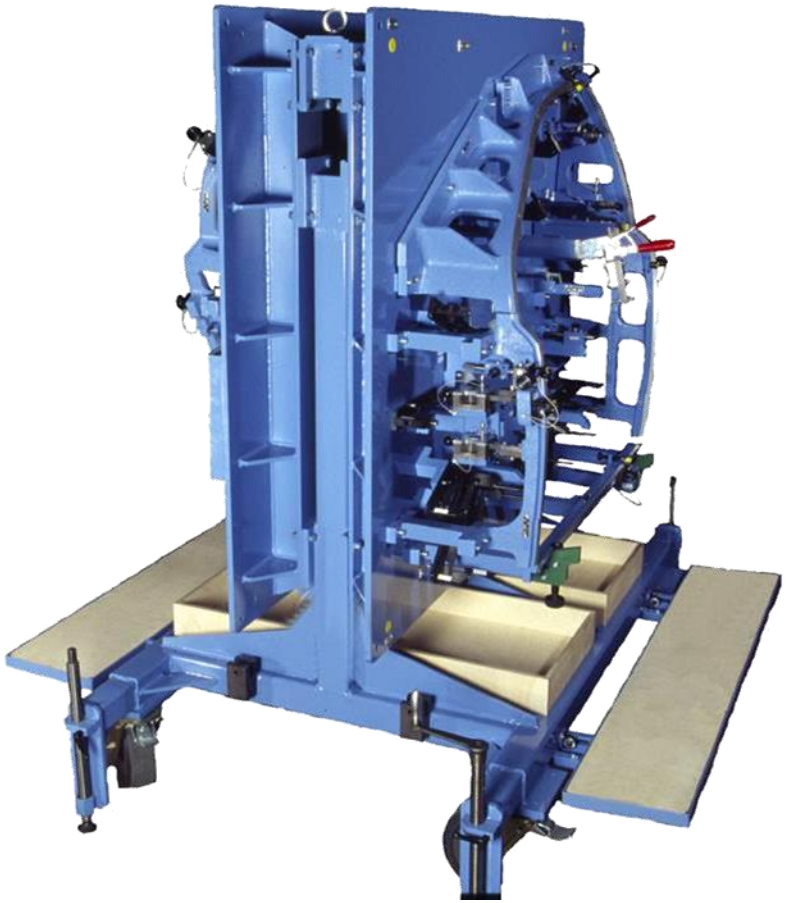

**Lehre**
**Instrumententafel**

**Prüfstand Reifenabriebsimulation**

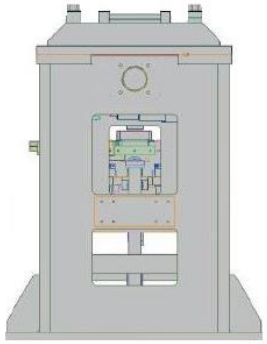

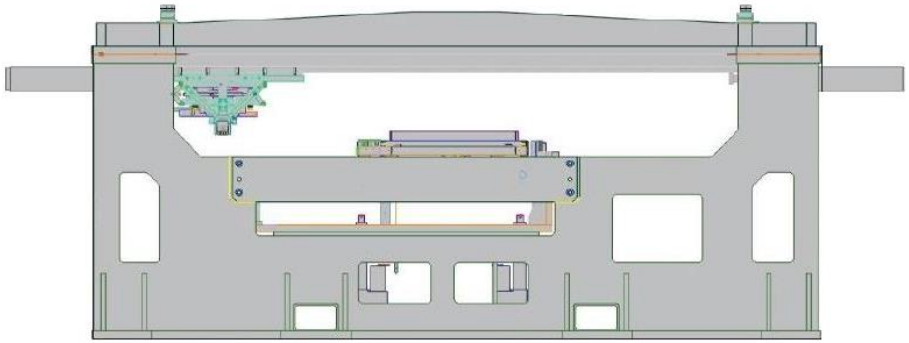

## Eingangsdaten:

Probenblock-Design
Verbundstoffrezeptur

Probenmaterial
(Asphalt, Beton, Stahl, Glas, Teflon, Eis, Schnee …)

Probenoberflächenstruktur
(gem. DIN, ISO, benutzerdefiniert)

Probenoberflächenrauheit

Umgebungstemperatur
Belastung
Probenkompressionsrate
Belastungsänderung
Gleitgeschwindigkeit

Probentemperatur
Wasserfilmdicke

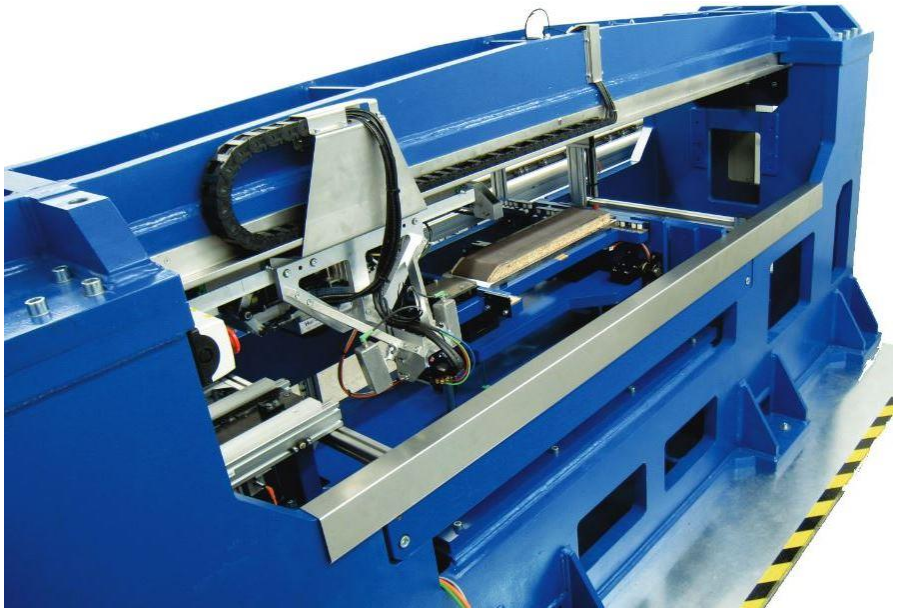

## Auswertungs-ergebnisse:

Reibungskoeffizient
Reibungskraft
Klebe-Rutsch-Übergang
Probenblockdesignanalyse

GERMA
Sondermaschinen- & Vorrichtungsbau

# Einpressvorrichtung Gummipuffer / Hubarm

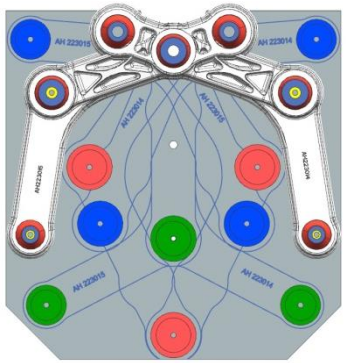

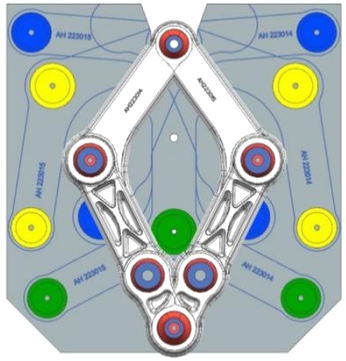

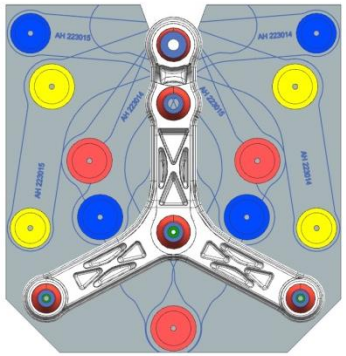

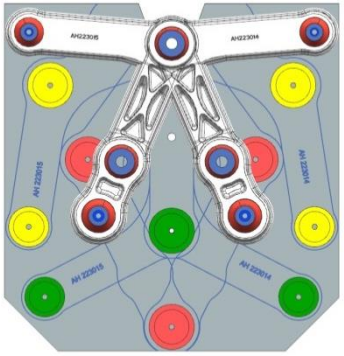

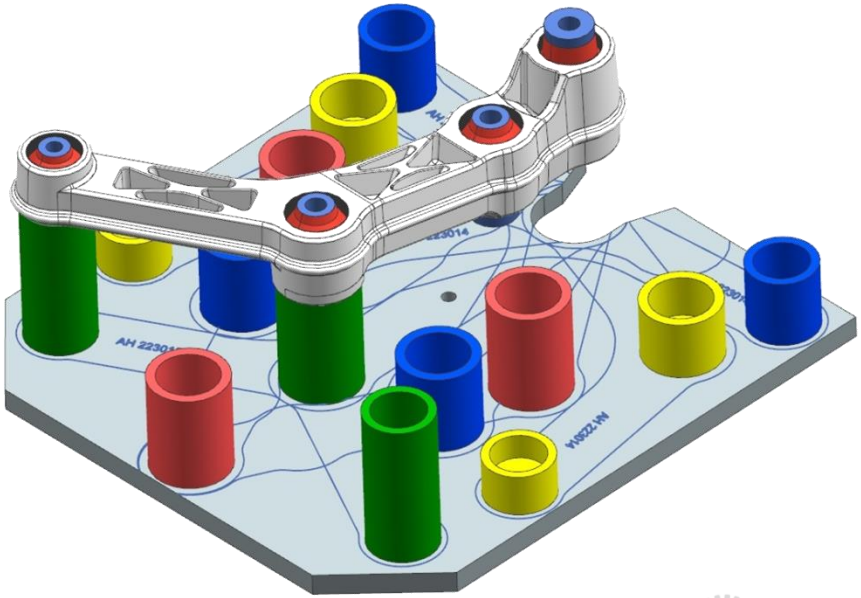

# Prüfvorrichtung Gummipuffer / Hubarm

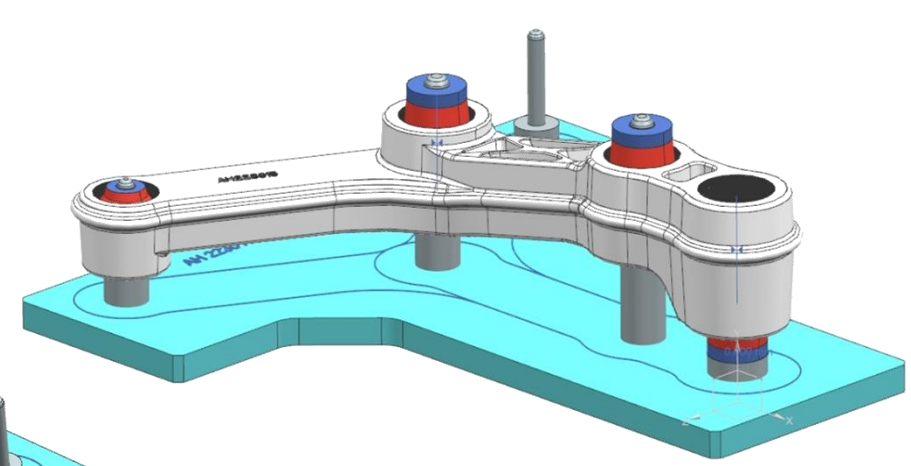

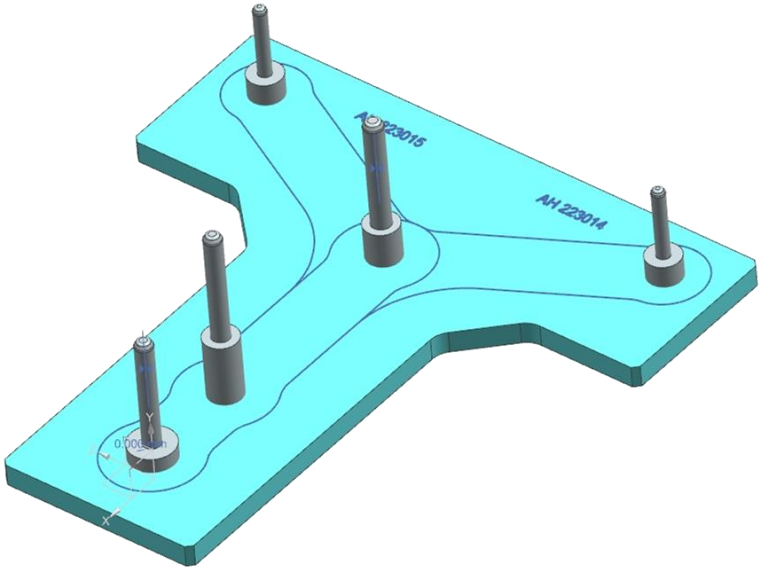


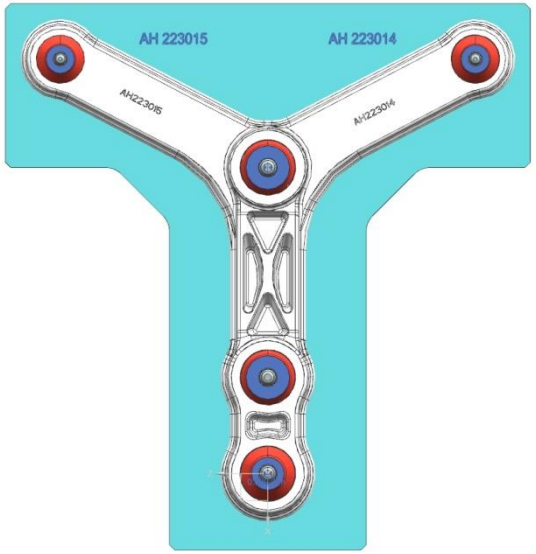
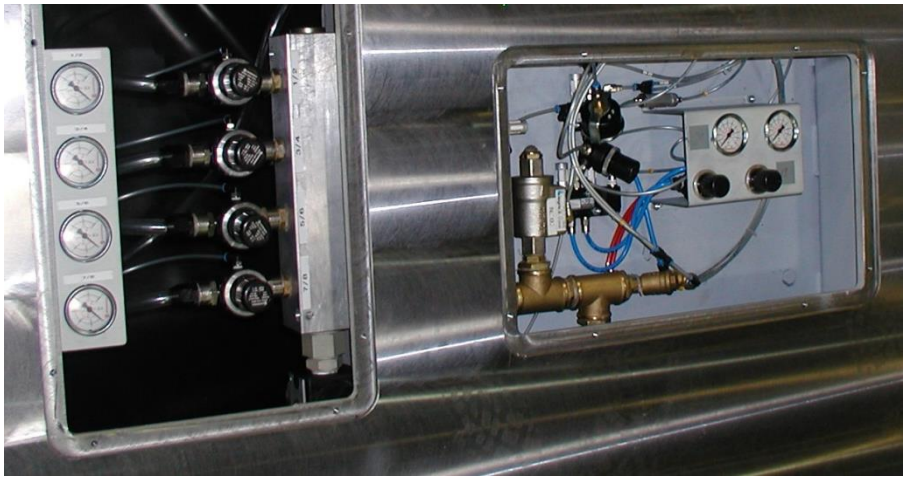
## „Luftpaletten“ für Transportzwecke