GERMA
Sondermaschinen- & Vorrichtungsbau

Referenzen Karosserierohbau

Germa Sondermaschinen- & Vorrichtungsbau GmbH

Geschäftsführung: Frank Kartes
Gewerbegebiet In Baden 10
66571 Eppelborn-Dirmingen

Telefon: +49 (0) 6827 8008 0
Telefax: +49 (0) 6827 8008 10
E-Mail: info@germa.de

www.germa.de

Laserzelle Prototypenfertigung

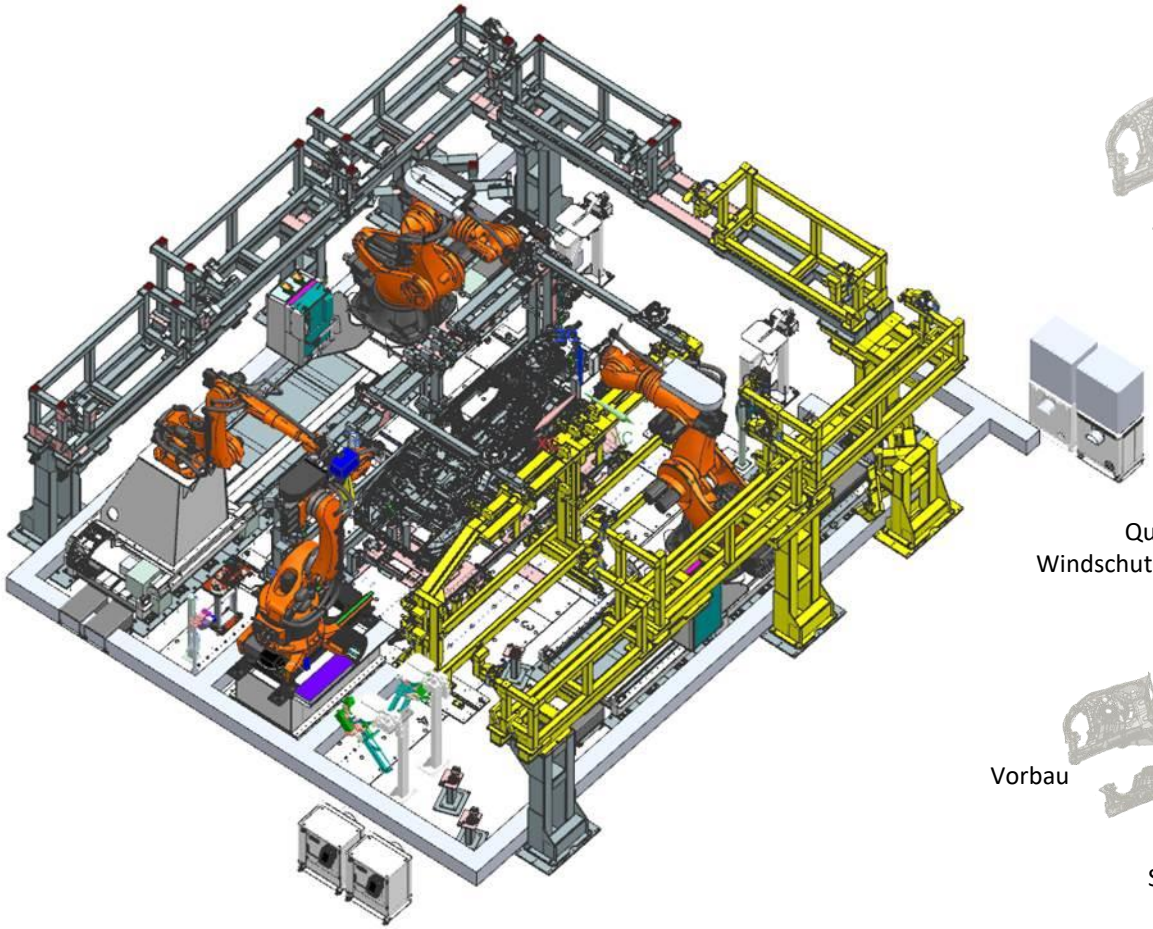

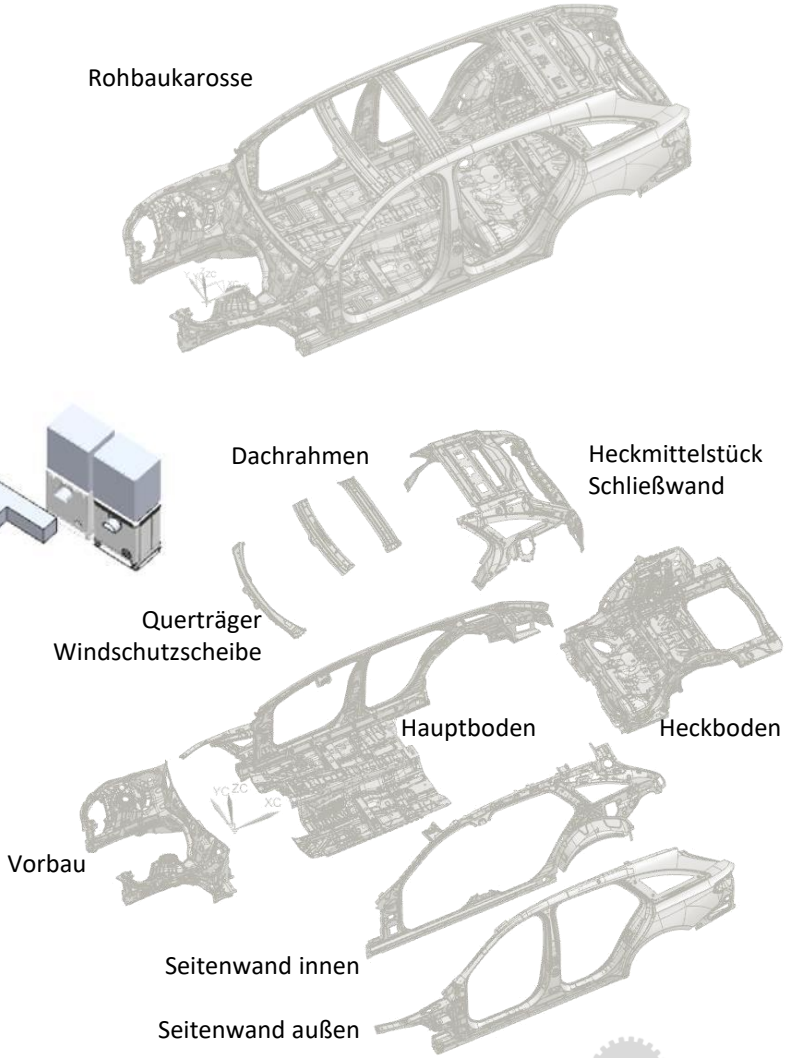

GERMA
Sondermaschinen- & Vorrichtungsbau

Laserzelle Prototypenfertigung

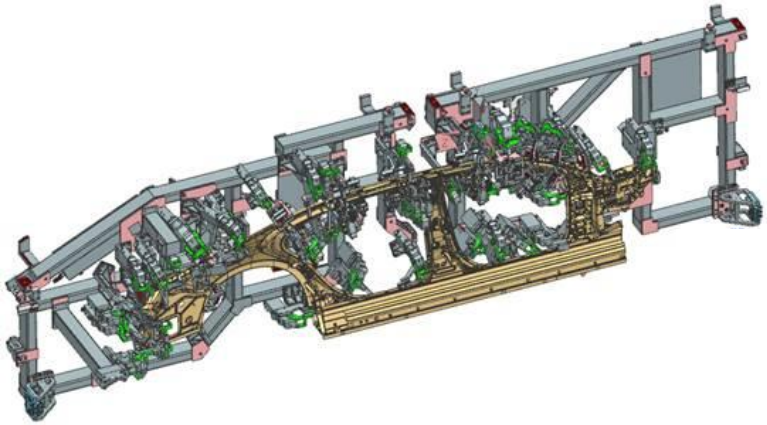

Außenrahmen

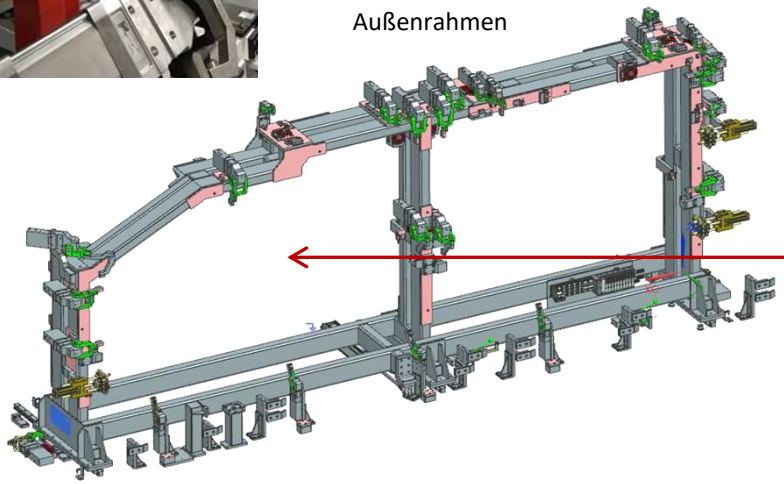

Innenrahmen HI

Innenrahmen VO

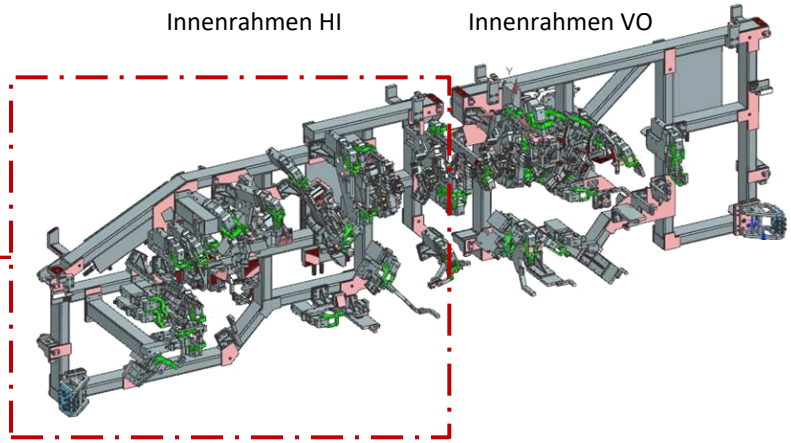

Laserzelle Prototypenfertigung

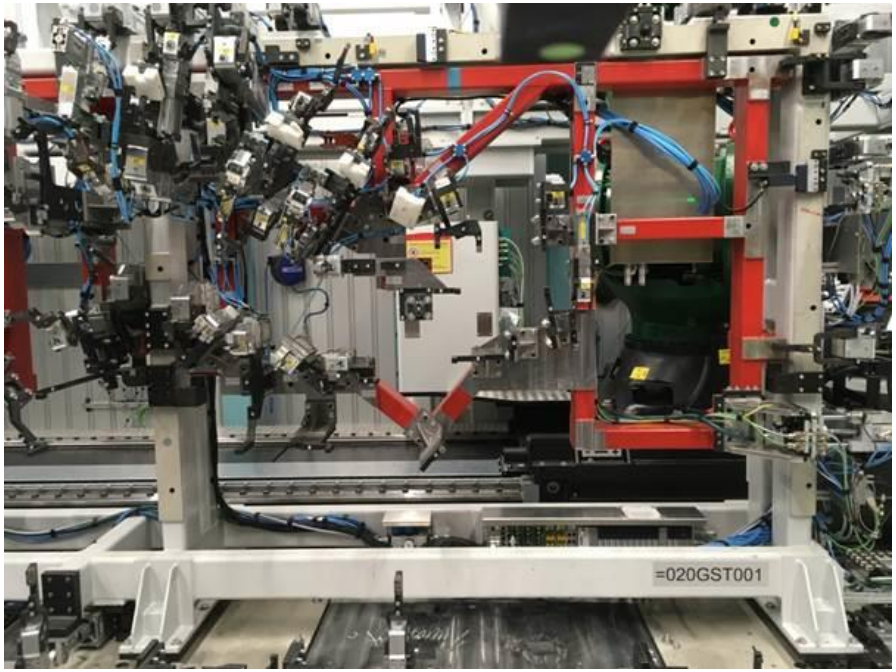

Bohrvorrichtung Federbeindom

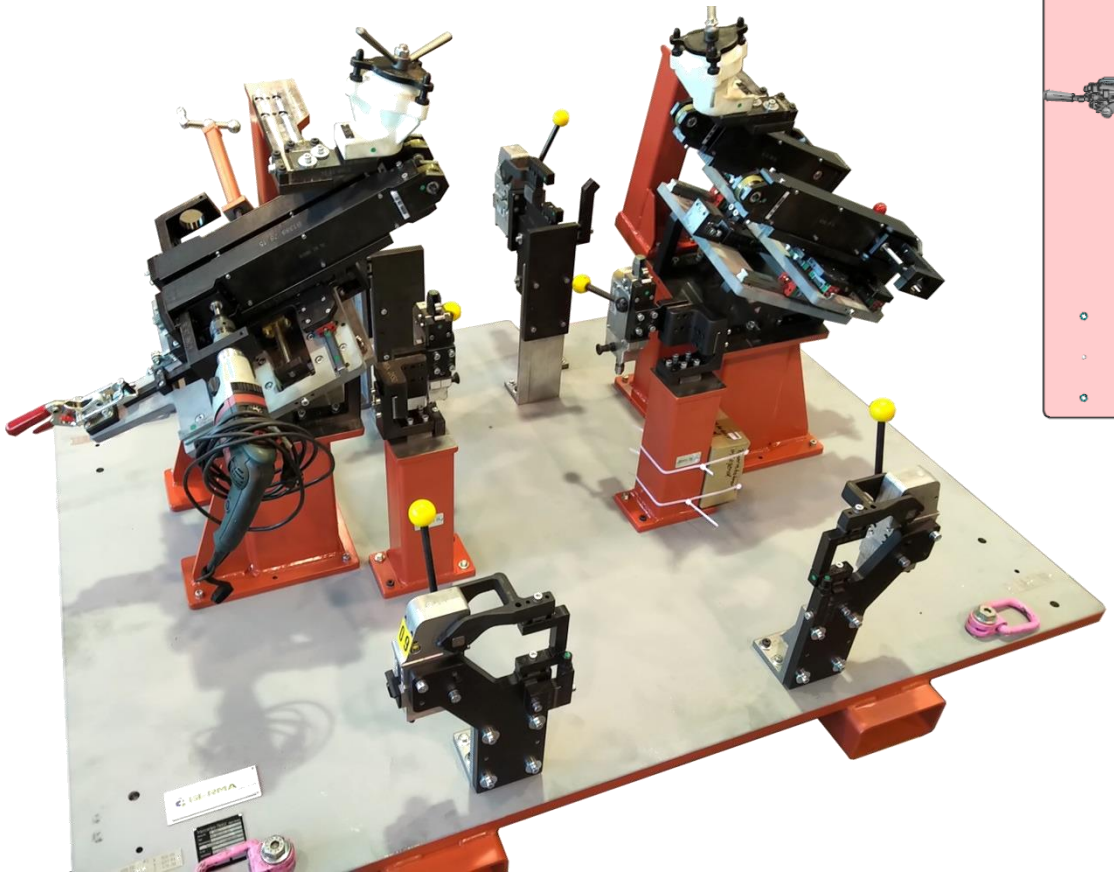

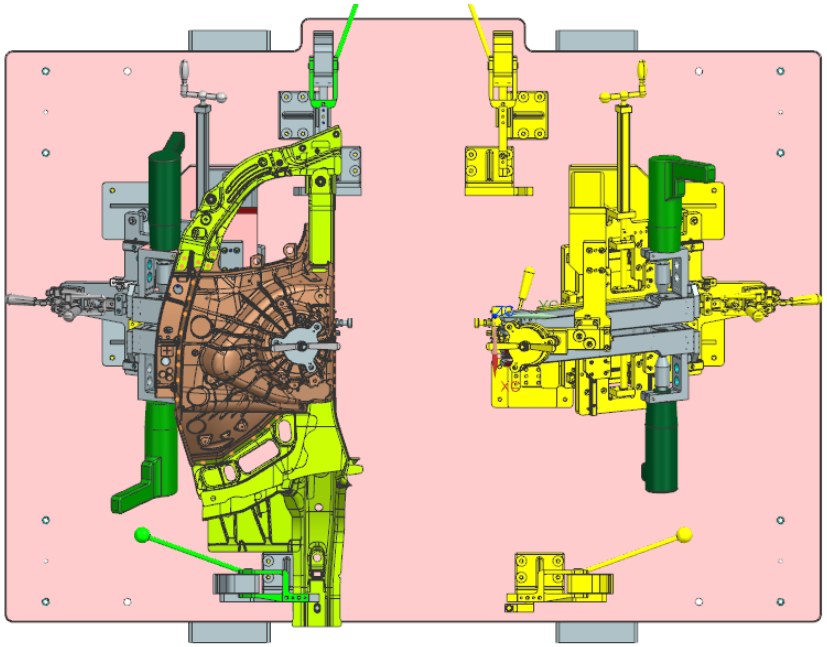

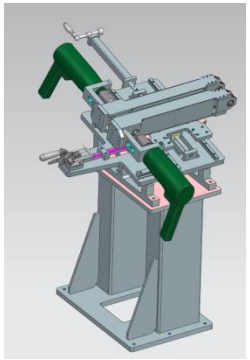

...

Bohrvorrichtung Federbeindom

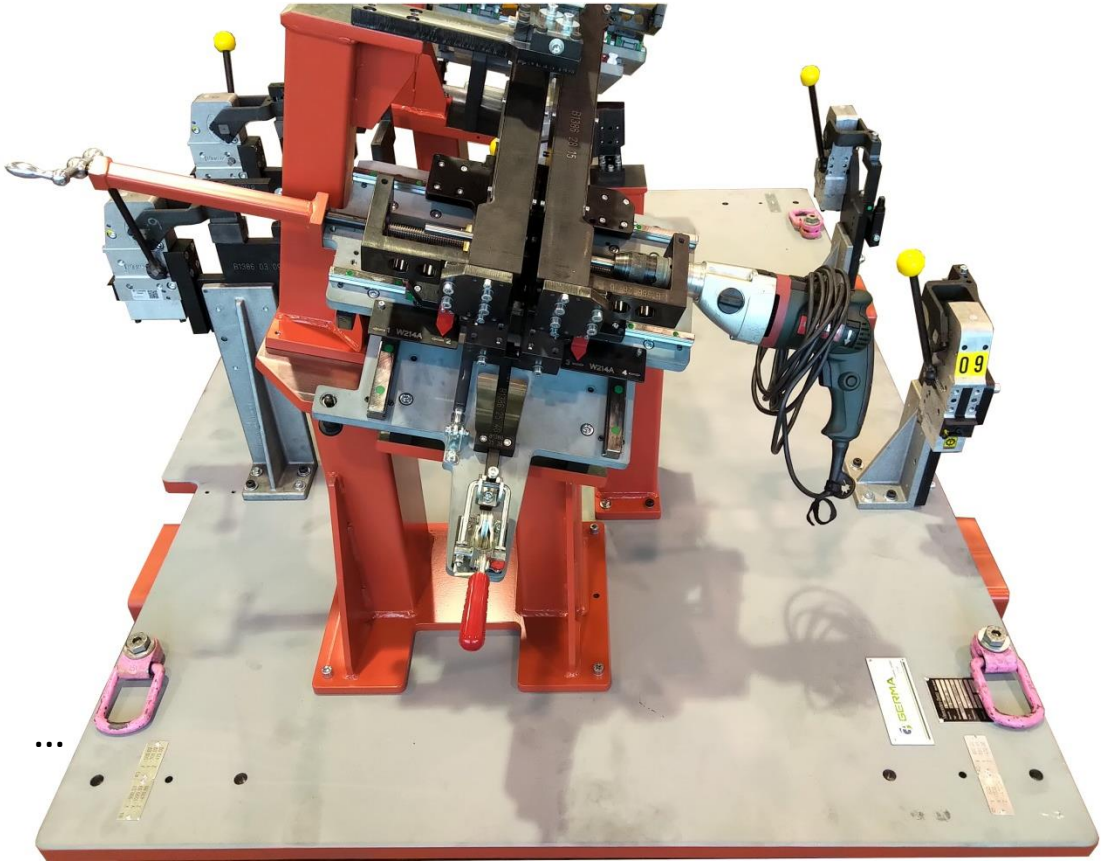

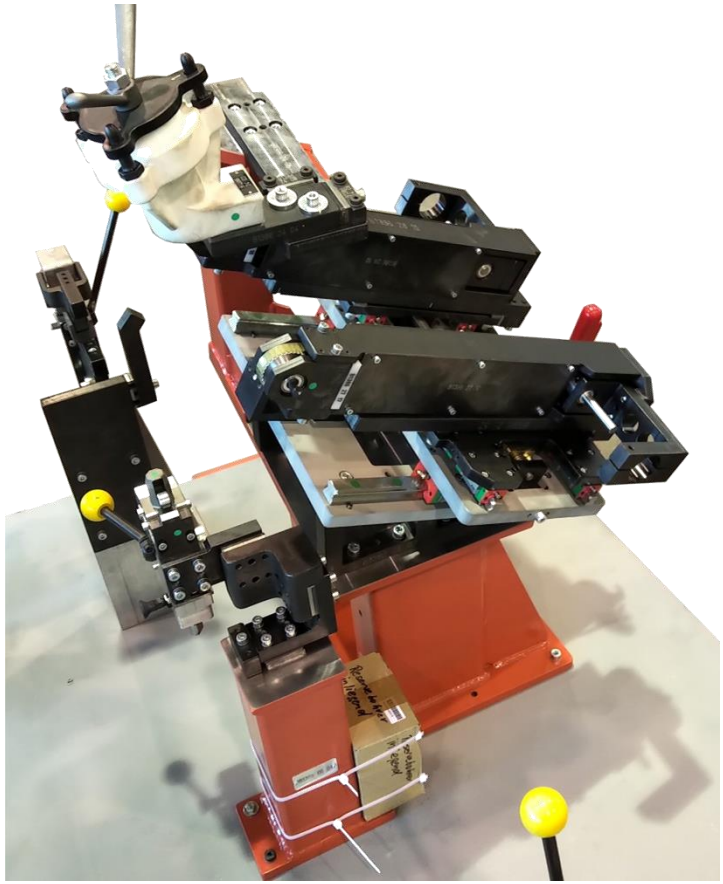

…

Arplas-Confix-Station Seitenwand

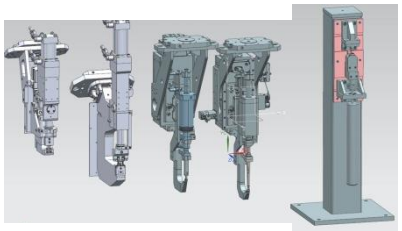

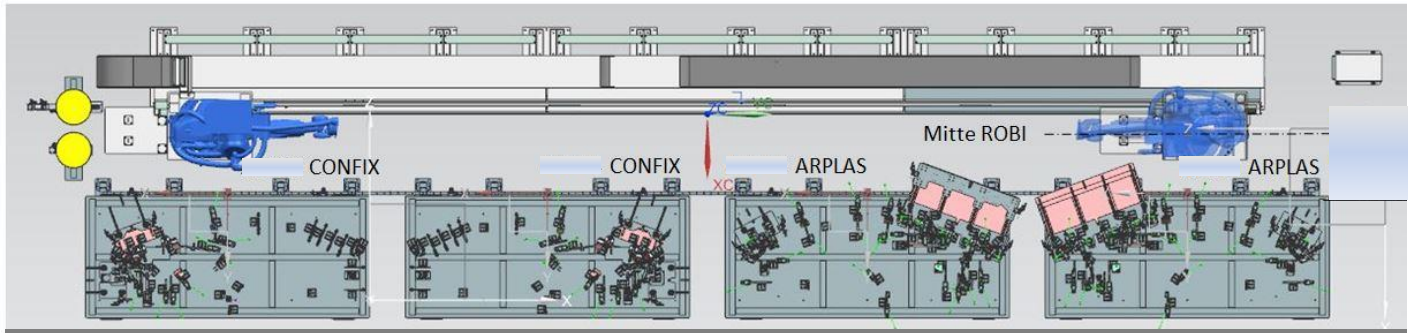

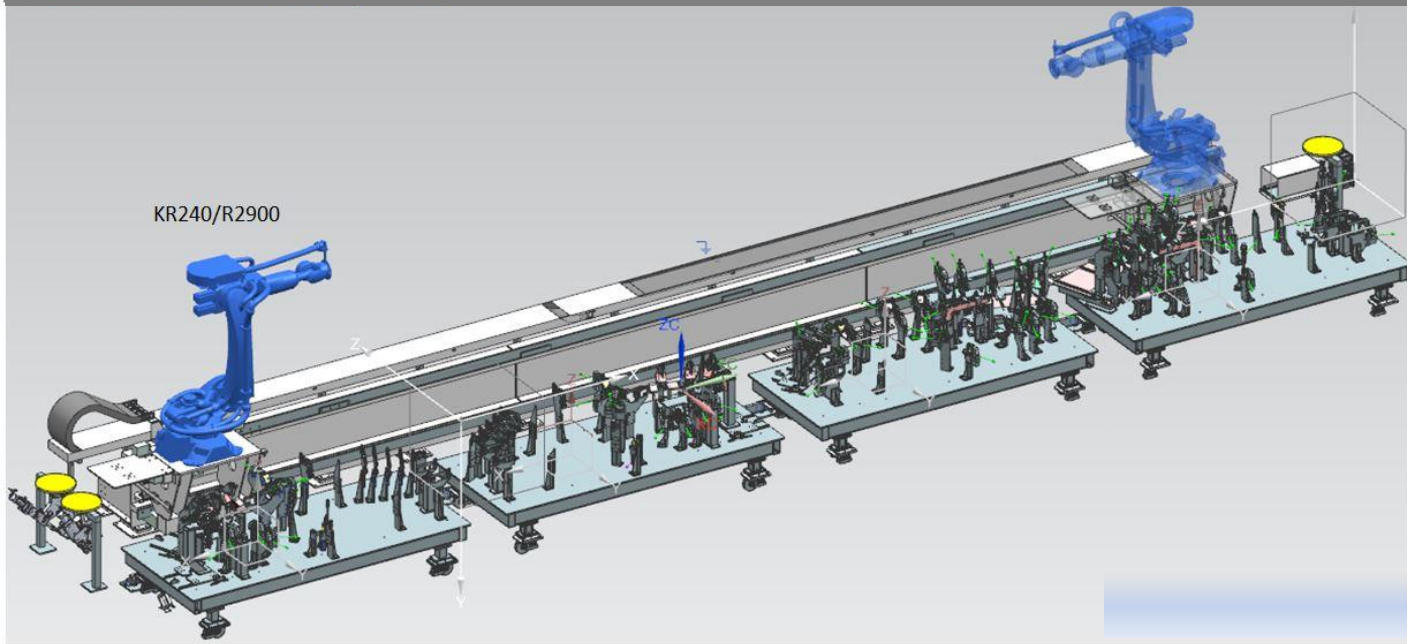

Arplas-Confix-Station
Confix-Vorr. Seitenwand

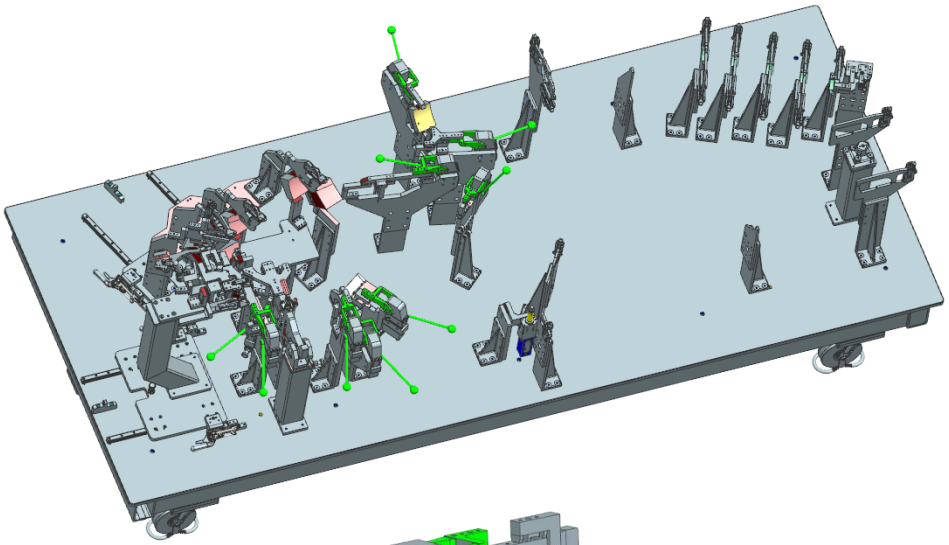

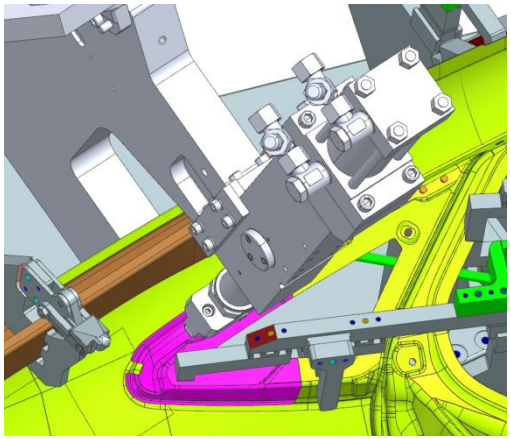

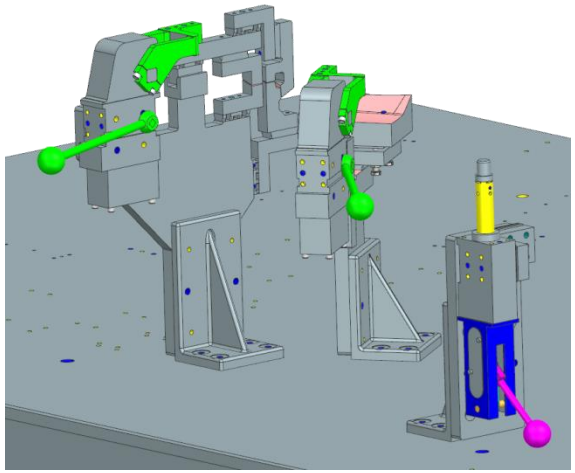

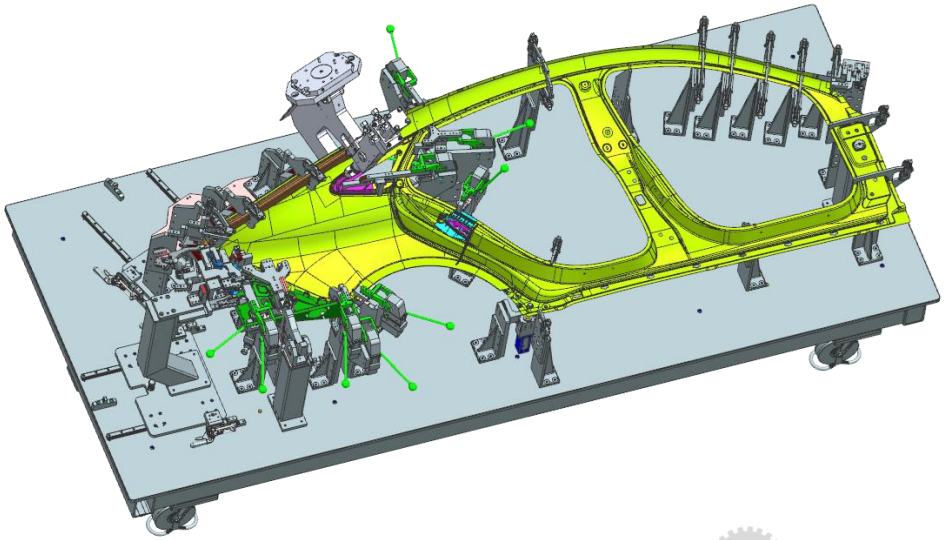

Arplas-Confix-Station
Arplas-Vorr. Seitenwand

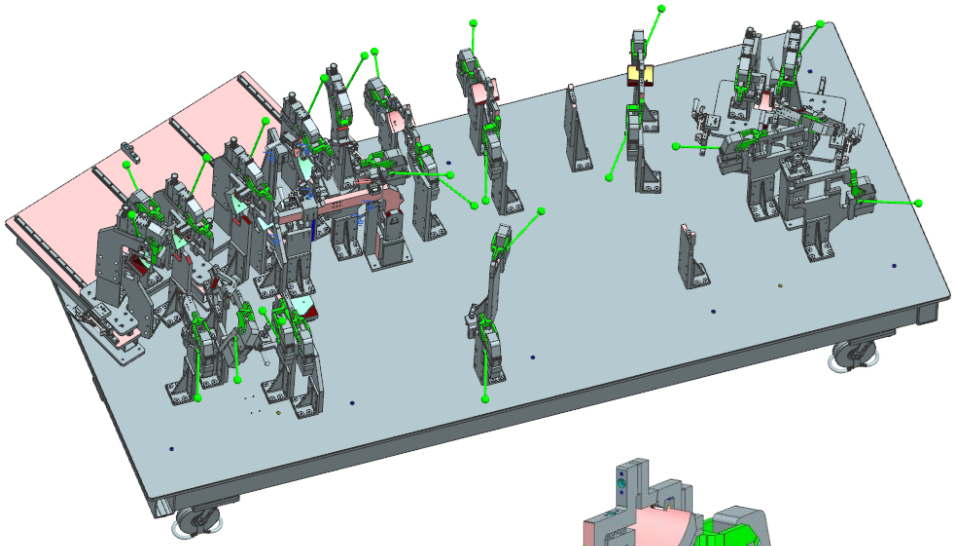

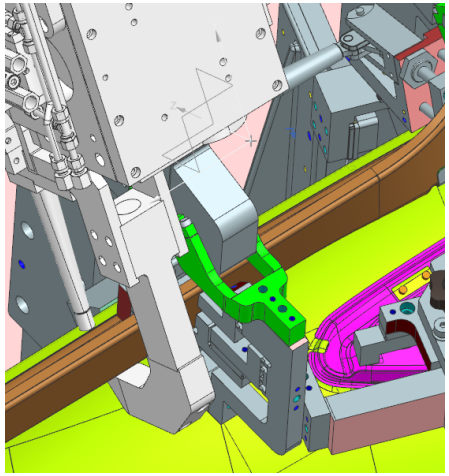

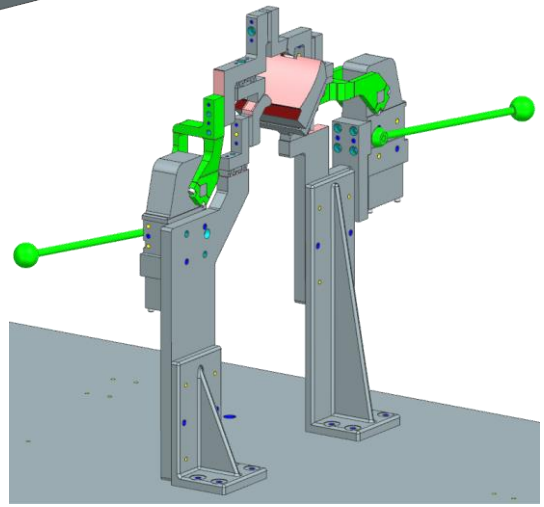

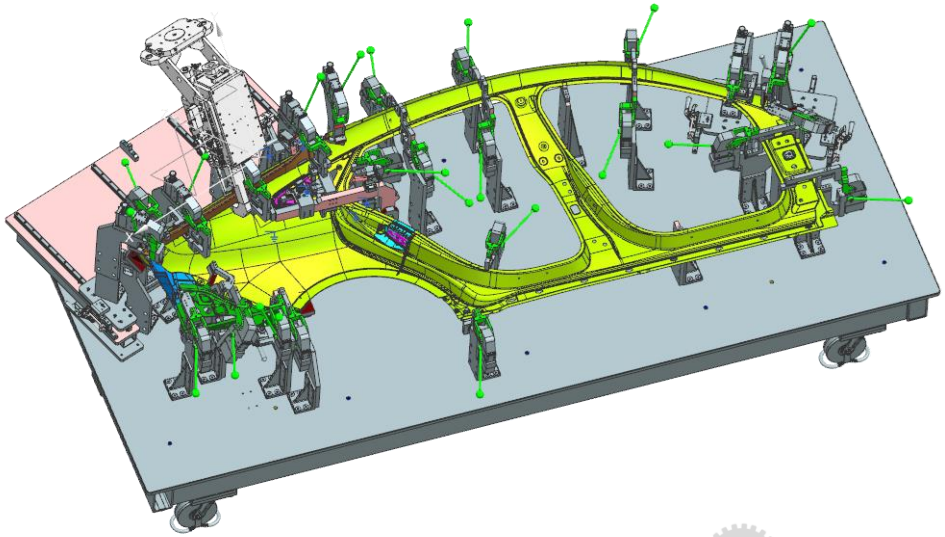

Rollfalzvorrichtung Fondtür

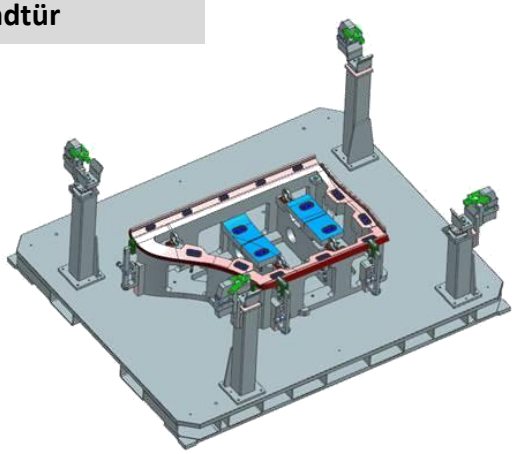

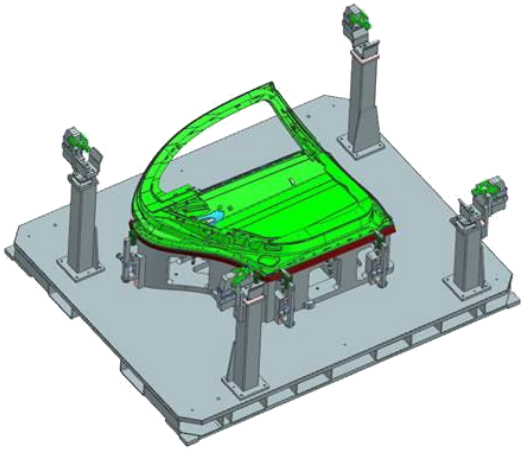

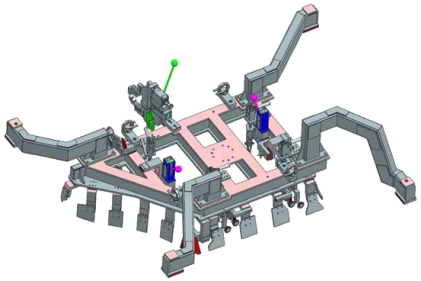

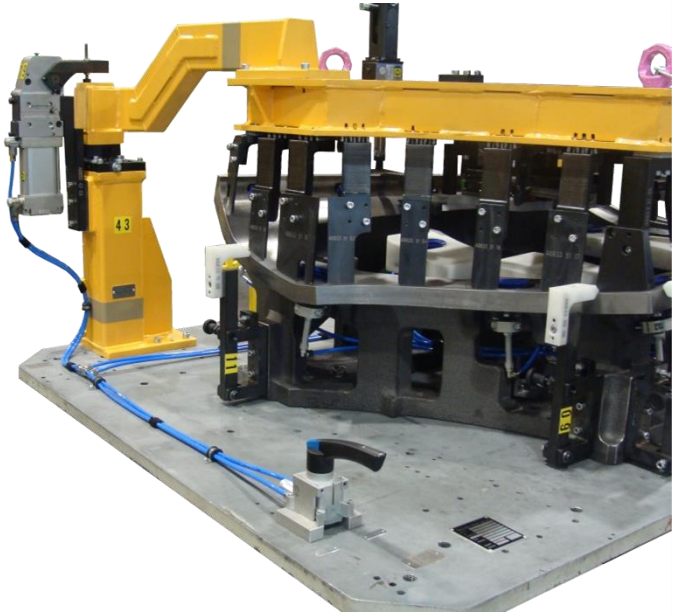

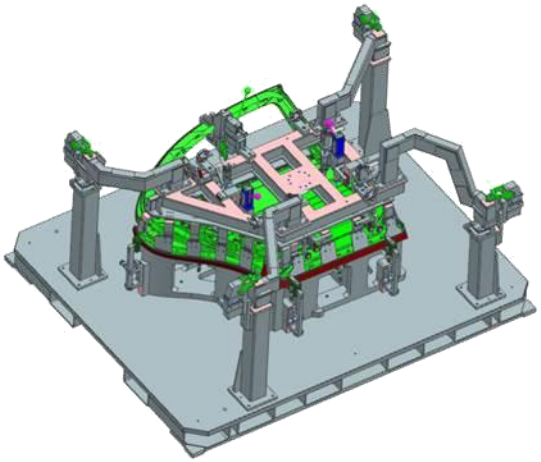

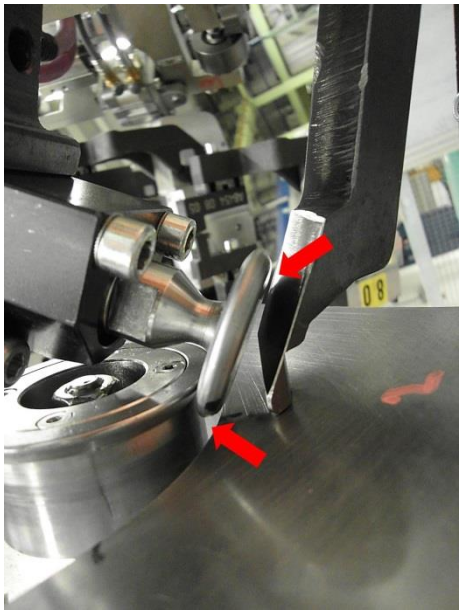

Drehtisch
Rollfalzvorrichtung
Motorhaube

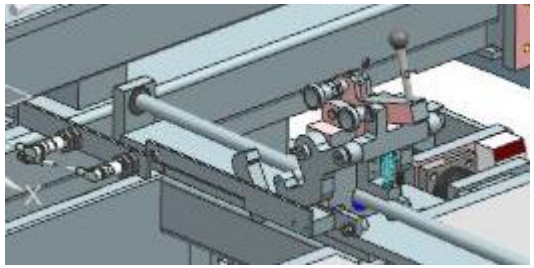

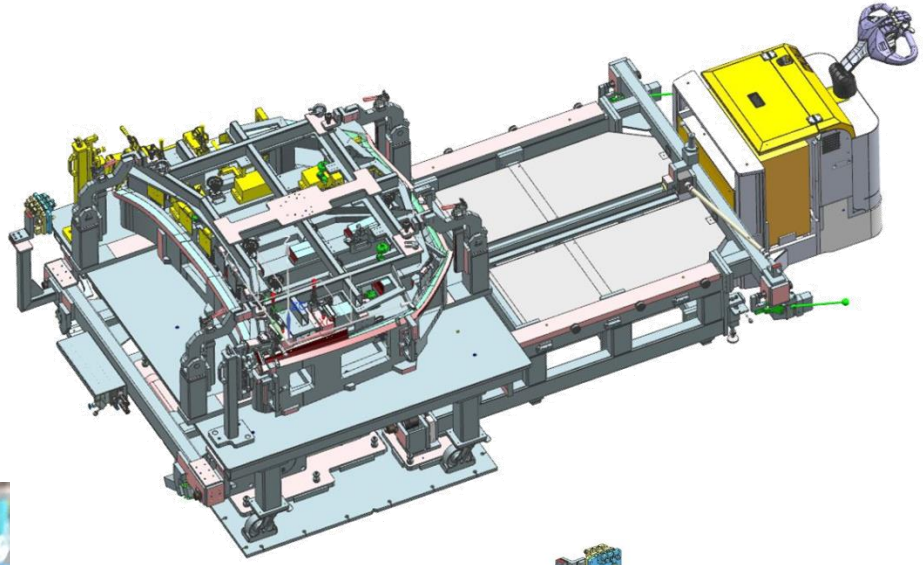

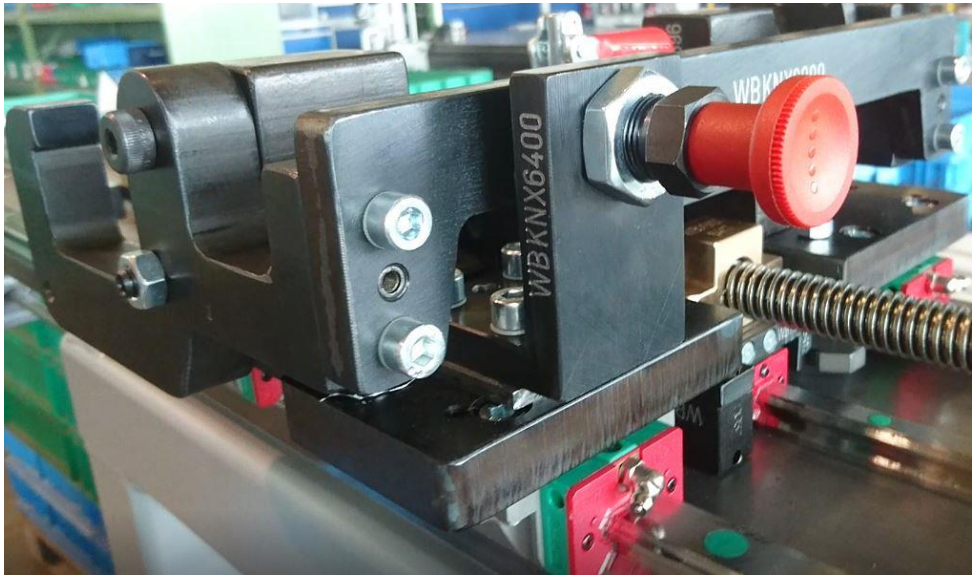

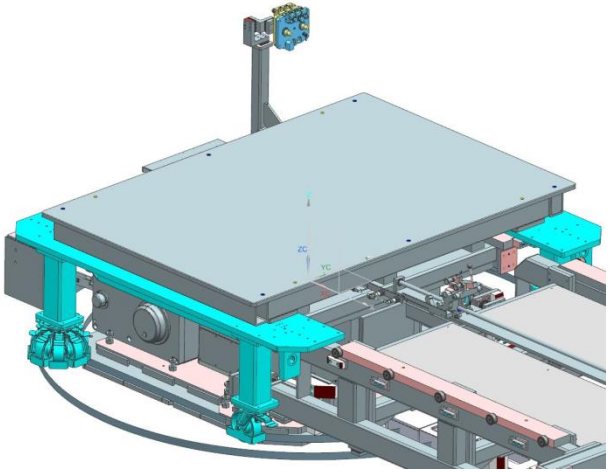

Bauteilgreifer Beplankung-Dach

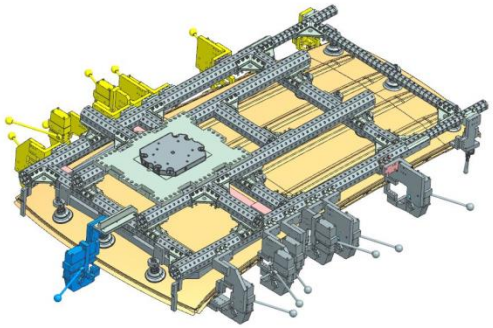

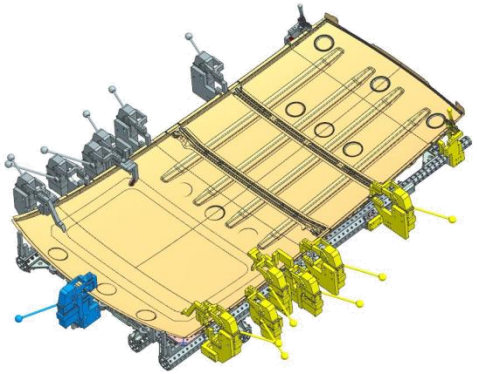

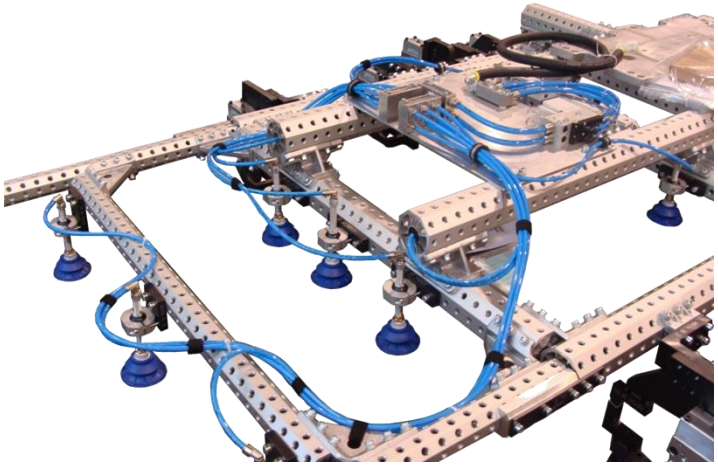

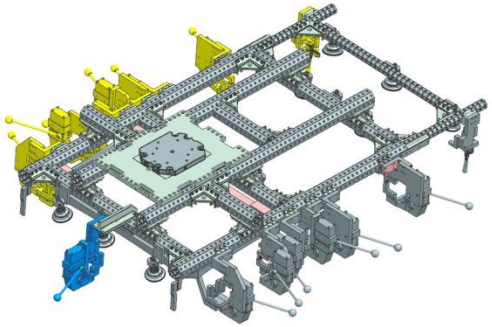

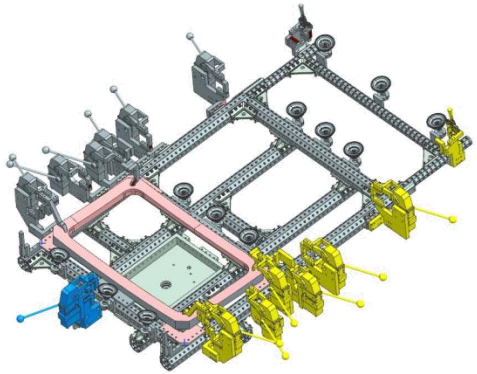

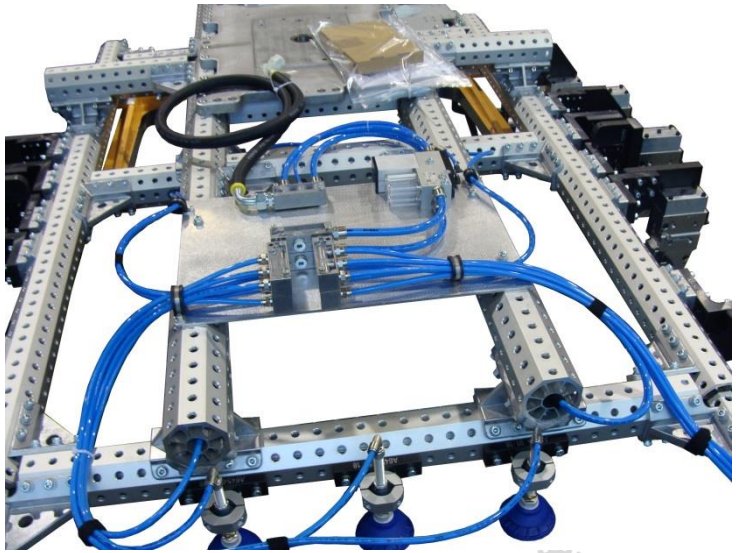
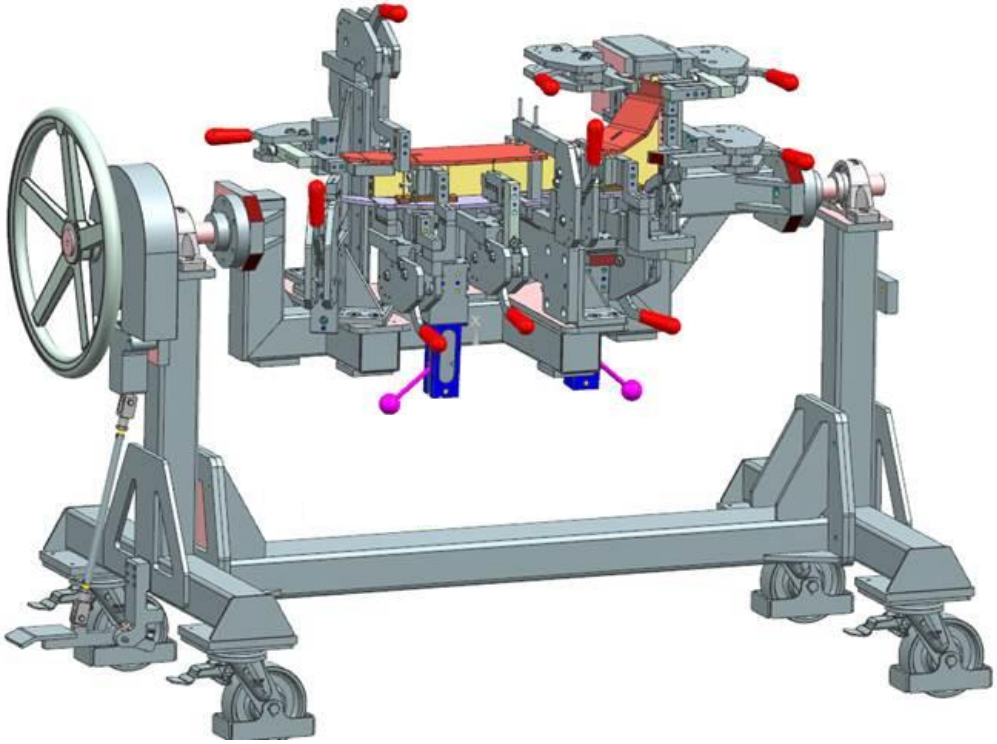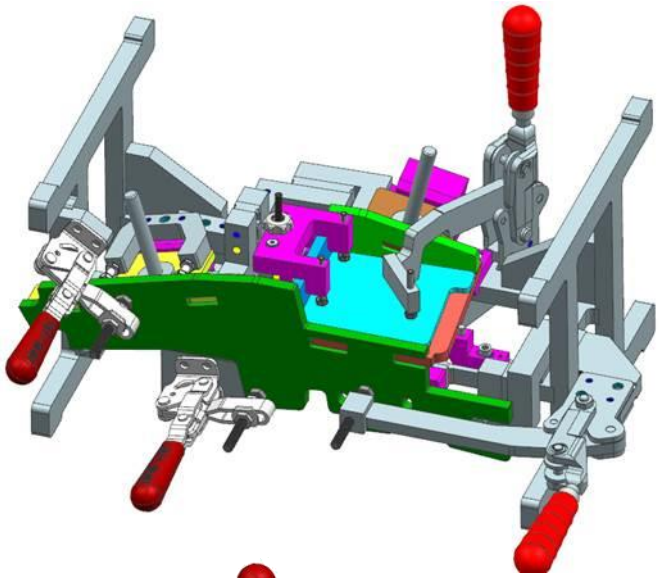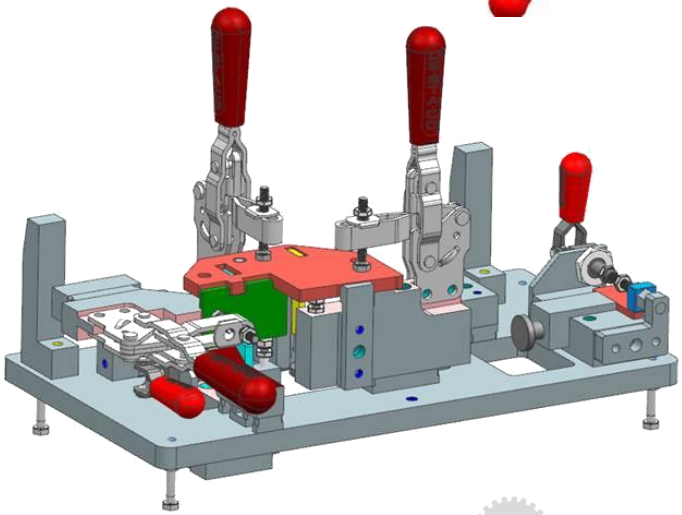
„Einfach“-Vorrichtungen zum Fügen