GERMA
Sondermaschinen- & Vorrichtungsbau

Referenzen Abgastechnik

Germa Sondermaschinen- & Vorrichtungsbau GmbH

Geschäftsführung: Frank Kartes
Gewerbegebiet In Baden 10
66571 Eppelborn-Dirmingen

Telefon: +49 (0) 6827 8008 0
Telefax: +49 (0) 6827 8008 10
E-Mail: info@germa.de

www.germa.de

Montagevorrichtung Abgastechn. Komponente

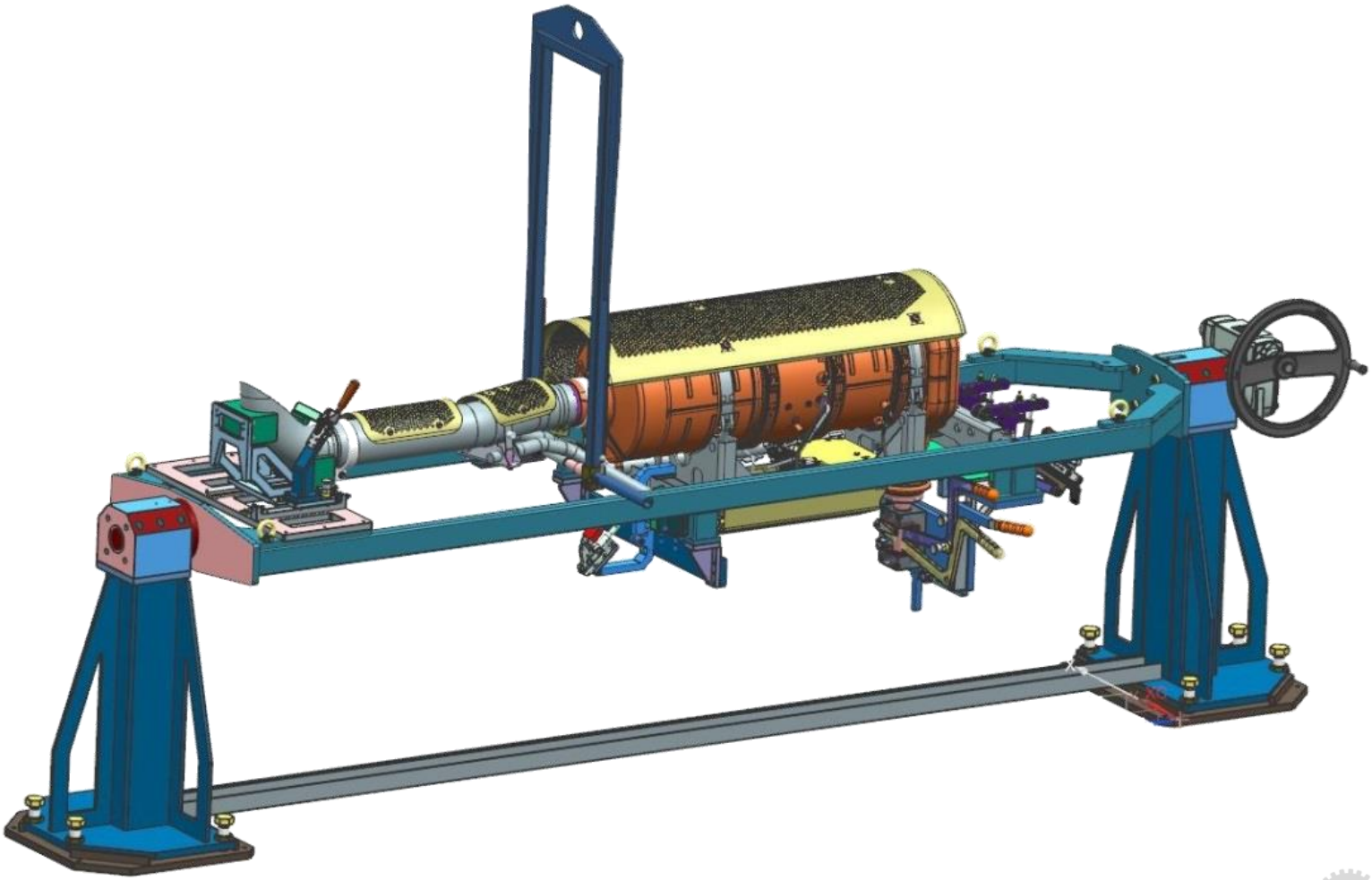

...

Montagevorrichtung Abgastechn. Komponente

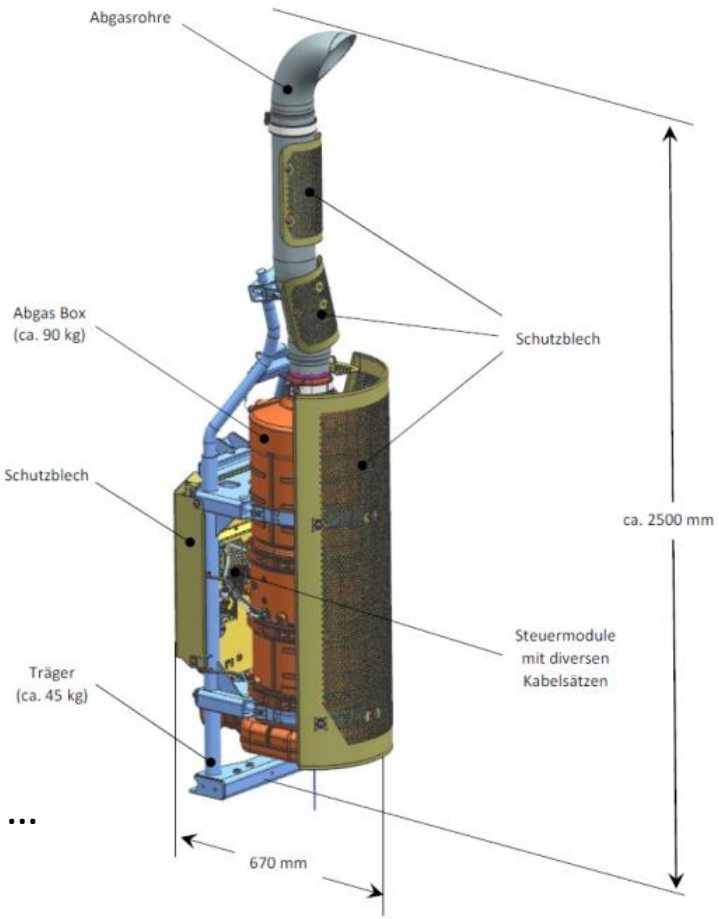

…

Schweißvorrichtung Abgastechn. Komponente

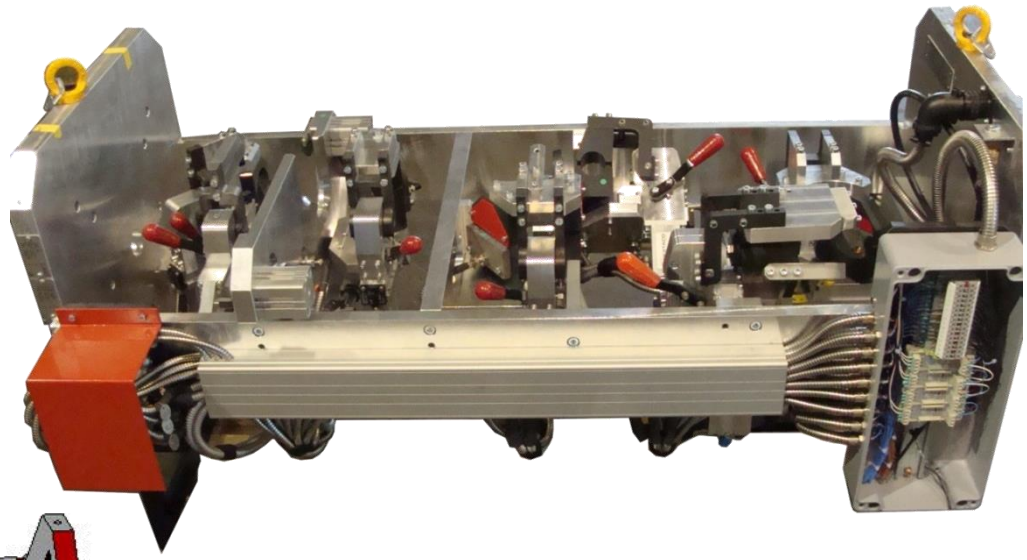

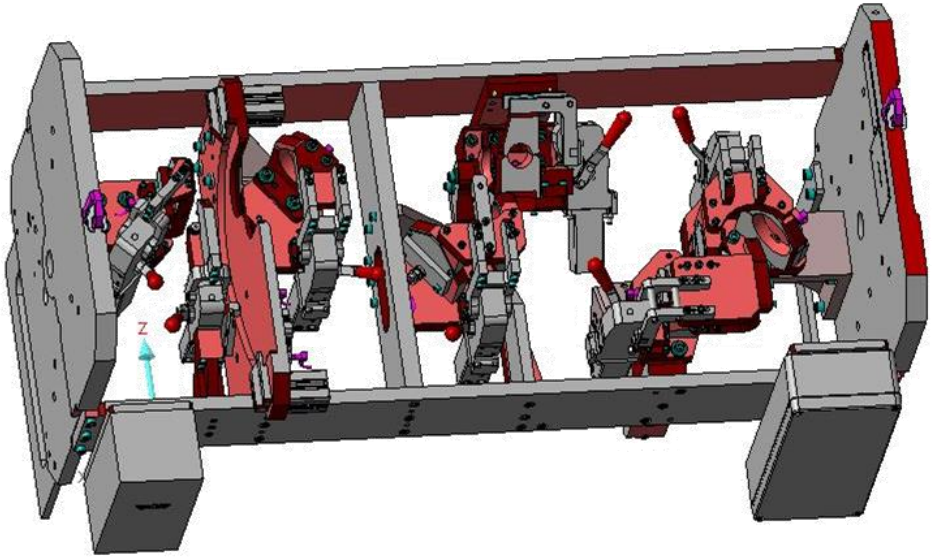

Schweißvorrichtung Abgastechn. Komponente

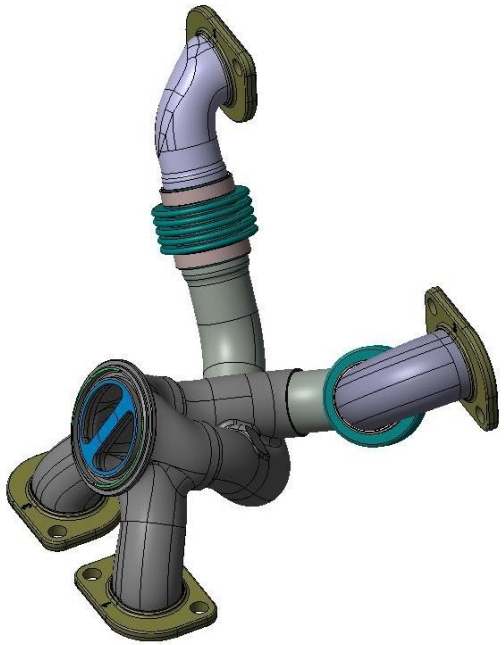

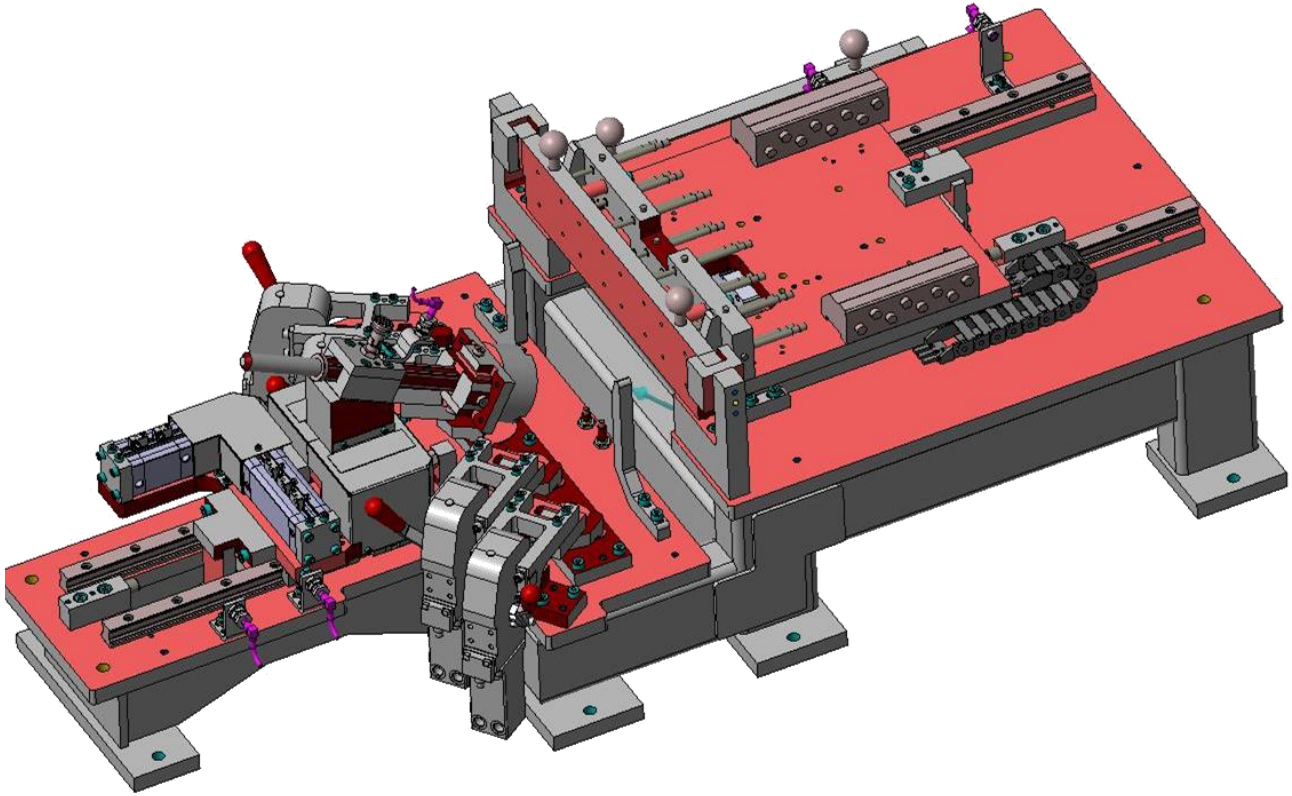

Schweißvorrichtung Abgastechn. Komponente

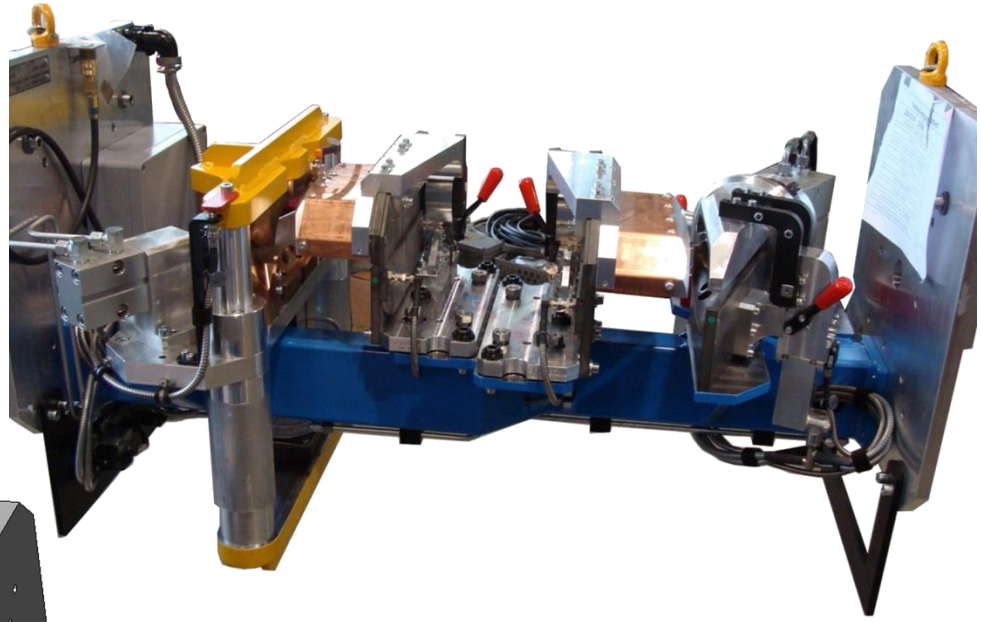

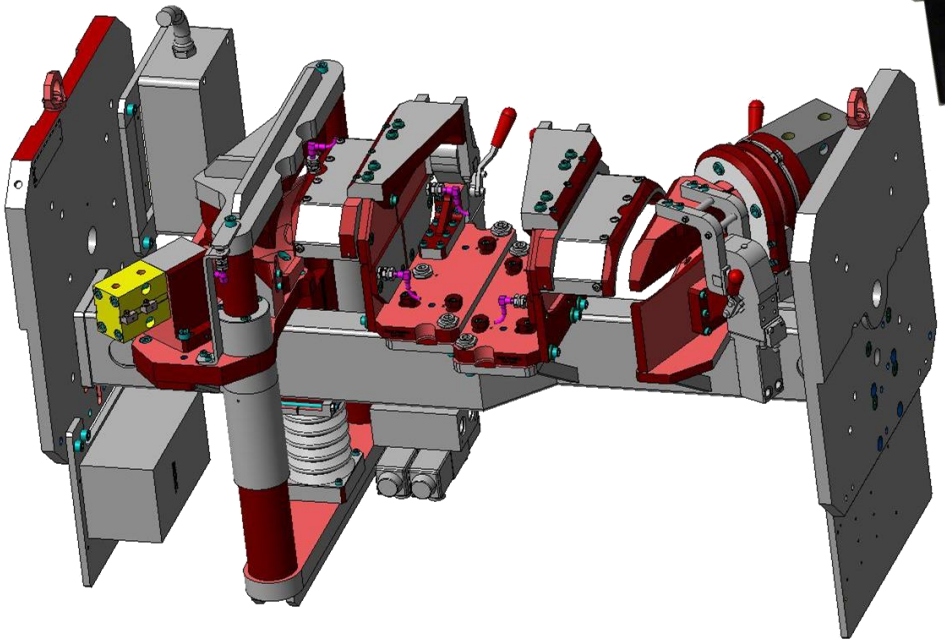

Schweißvorrichtung Abgastechn. Komponente

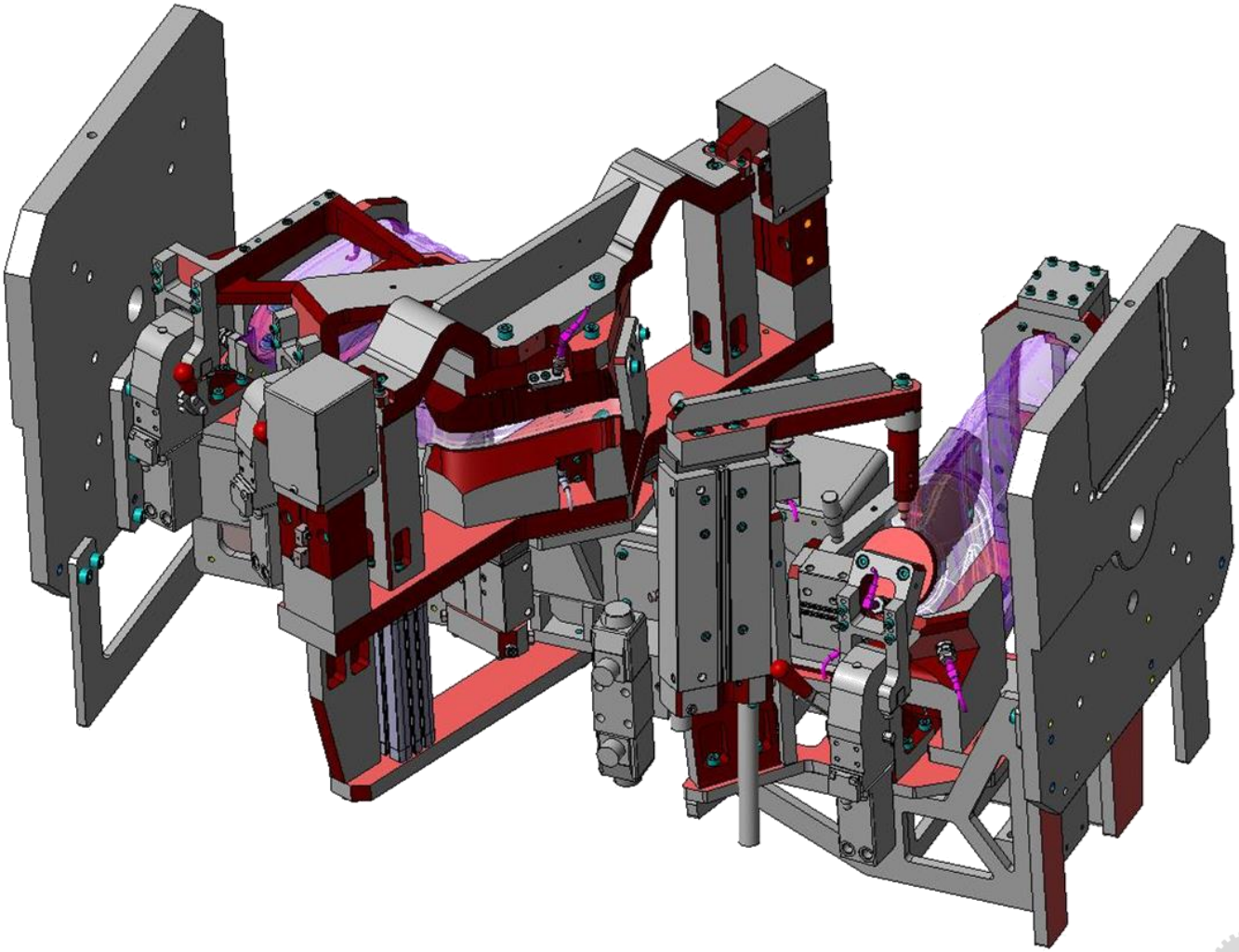

Schweißvorrichtung Abgastechn. Komponente

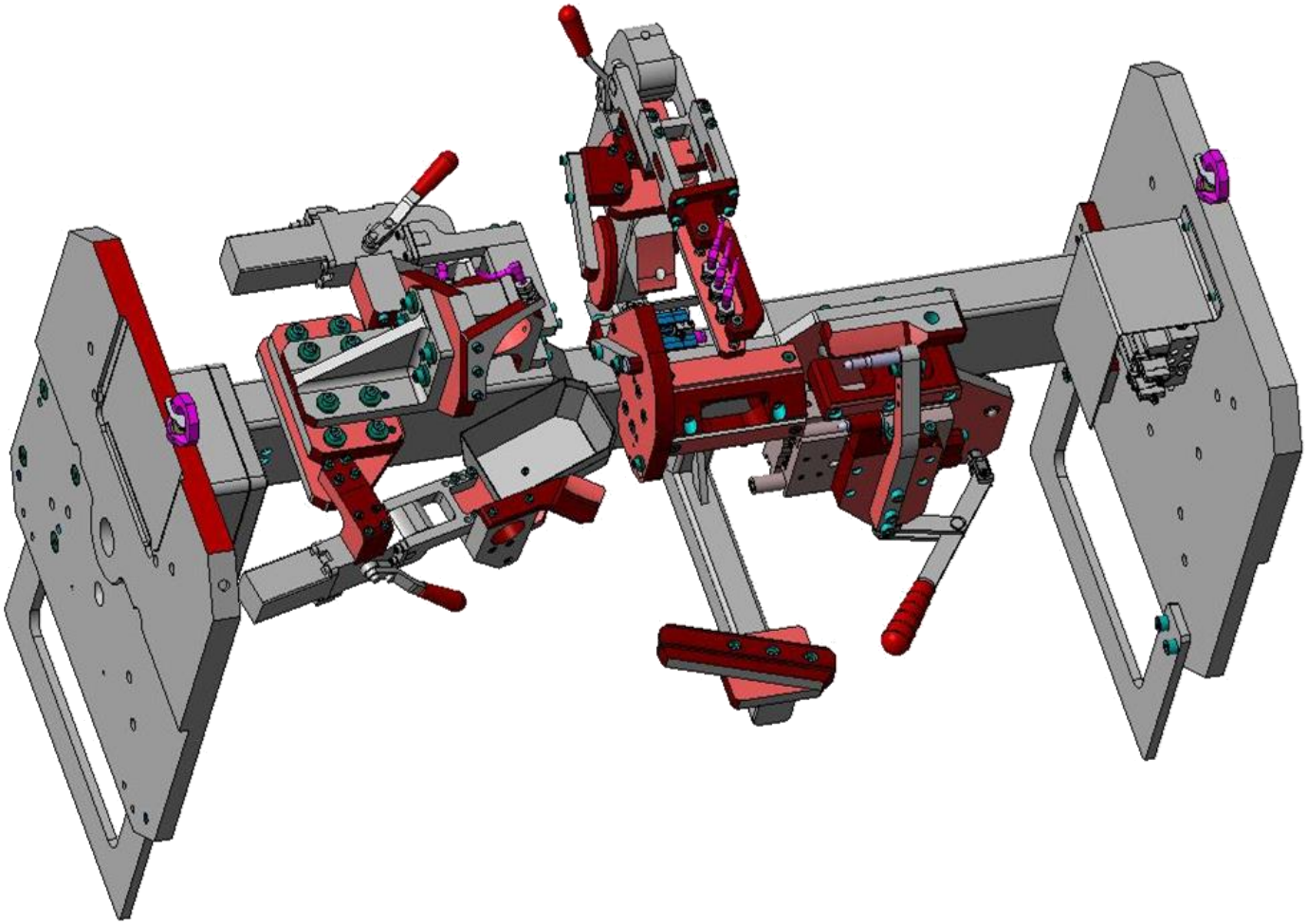

Schweißvorrichtung
Abgastechn. Komponente

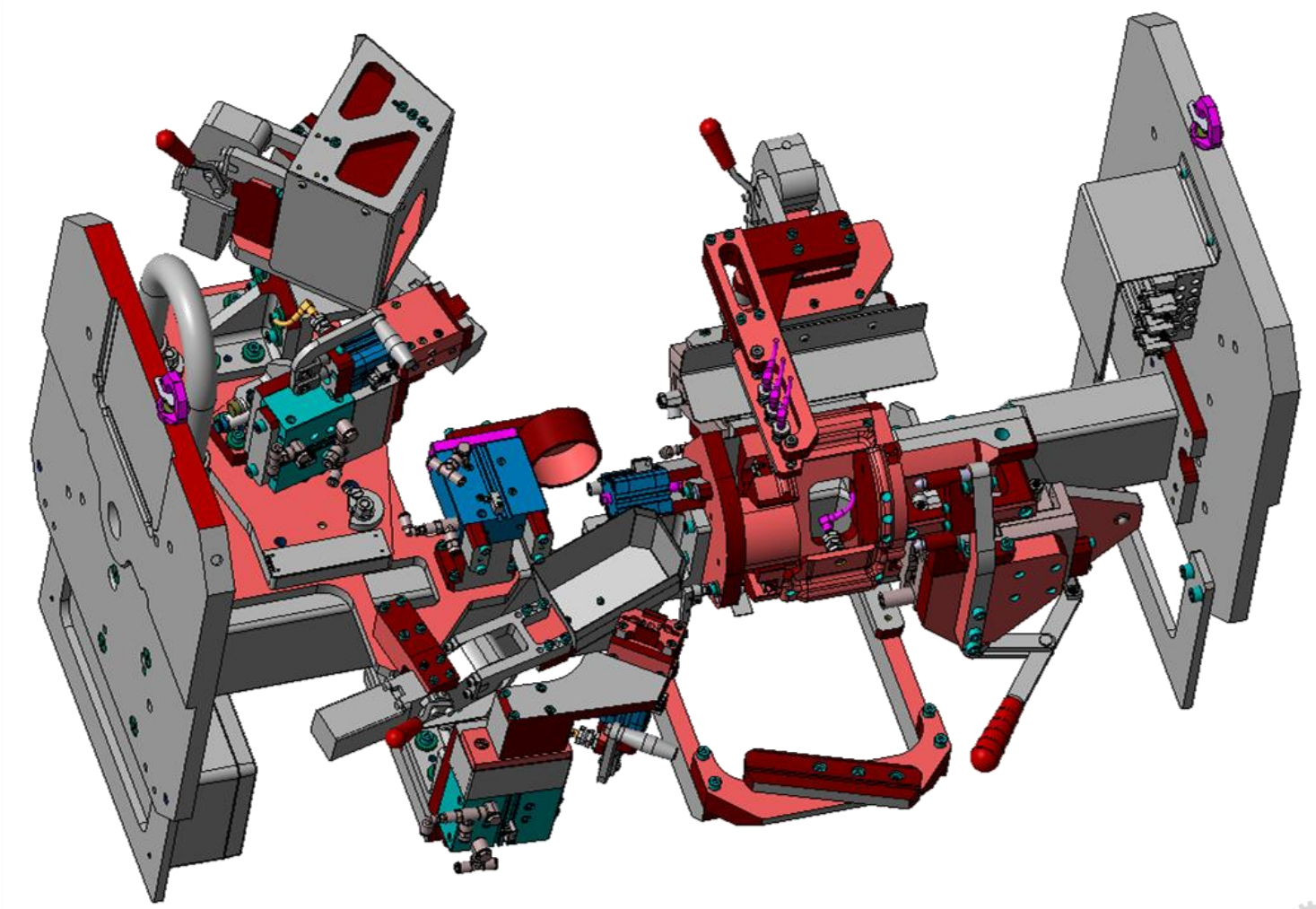
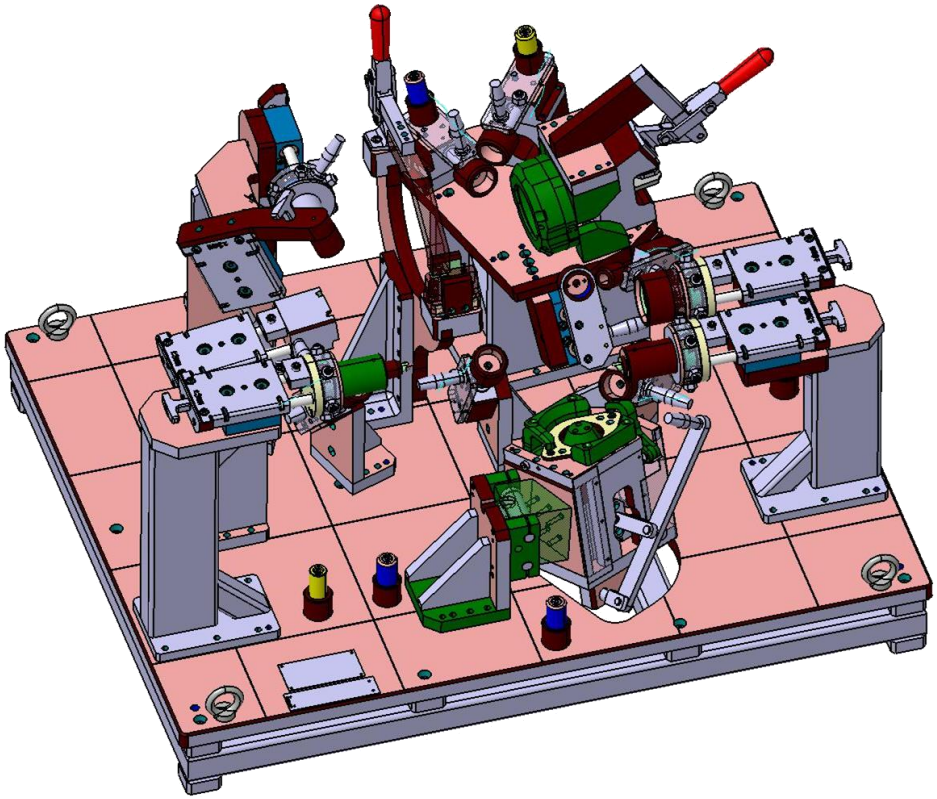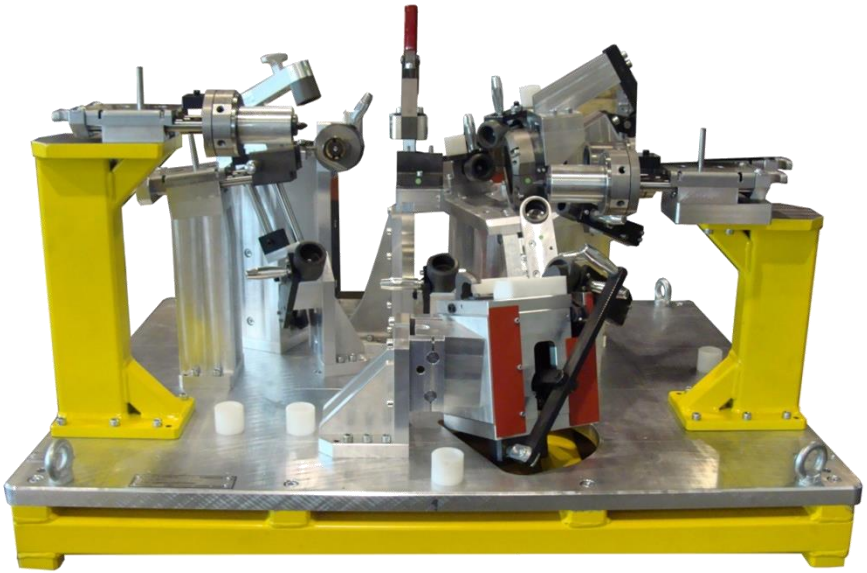
Kontrollvorrichtung Abgastechn. Komponente